MANUPACK

TRANSPALETA ELÉCTRICA

1500KG

CE

- Diseño compacto, rentable
- Tiempo de trabajo continuo 4-6 horas
- Modelo “E” con elevación y tracción eléctrica
- Sistema de frenos: frenos de disco electromagnético montado en el eje del motor
- Batería de litio de carga rápida de alta calidad

www.manupacksl.com

MANUPACK SOLUTIONS S.L. | B 66675950 | Crta. NII.Km433.9.Pol Ind San Simo. 22520 Fraga - Huesca

MANUPACK

Especificaciones técnicas:

Modelo		EPTM-15E
Modo de Funcionamiento		Eléctrico
Capacidad de carga	Q(Kg)	1500
Centro de carga	c(mm)	600
Distancia entre el respaldo de la horquilla y la rueda delantera	x (mm)	944
Distancia entre ejes	y(mm)	1243
Peso en servicio (con batería)	Kg	146
Material del neumático		Poliuretano
Tamaño de la rueda motriz	$\phi xW\ (mm)$	φ210x70
Tamaño de la rueda de equilibrio	$\phi xW\ (mm)$	φ80x60
Cantidad de ruedas delanteras/traseras	(x= rueda motriz)	1x/4
Altura de elevación	h3 (mm)	200
La altura del mango en la posición de operación	h14 (mm)	740/1160
Altura de horquilla baja	h13 (mm)	85
Longitud total	l1 (mm)	1603
Longitud base	l2 (mm)	453
Tamaño de la horquilla	s/e/l (mm)	50/150/1150
Ancho de la horquilla	b5 (mm)	550
Distancia al suelo bajo la horquilla	m2 (mm)	35
Ancho de pasillo para palets 1000*1200 transversalmente	Ast (mm)	1804
Ancho de pasillo para palets 1000*1200 longitudinalmente	Ast (mm)	1854
Radio de Giro	Wa (mm)	1398
Velocidad de conducción (carga/descarga)	km/h	4.2/4.5
Carga/descarga máxima capacidad de ascenso	(%)	5/10
Tipo de freno		Electromagnético
Motor de tracción	(kW)	0.75
Motor de elevación	(kW)	0.8
Capacidad de voltaje/velocidad de la batería	(V/Ah)	24/30
Peso de la batería ($\pm$5%)	(Kg)	10.2
Tipo de control de accionamiento		DC
Nivel de ruido	(dB(A))	≤70
Tipo de dirección		Sist. Dirección manual
Tipo de descenso		Eléctrico

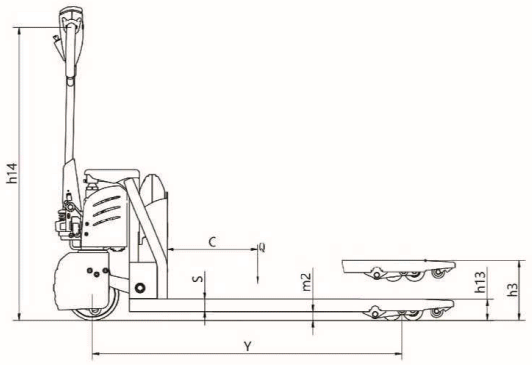

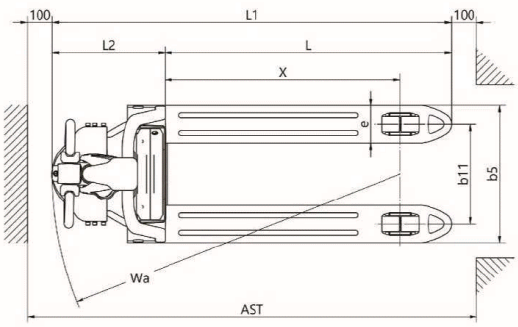

MANUPACK SOLUTIONS S.L. | B 66675950 | Crta. NII.Km433.9.Pol Ind San Simo. 22520 Fraga - Huesca