MANUPACK

Más de 800 artículos con las mejores ofertas para el profesional

MANUPACK SOLUTIONS, S.L.

974 120 130
645 905 794
manupack@manupacksl.com
www.manupacksl.com

MANUPACK

01 Transporte y elevación de cargas 4

02 Elevación y trincaque 21

03 Ruedas y rotantes de manutención 33

04 Carros y carretillas 60

05 Gestión de residuos 69

06 Señalización y seguridad 73

07 Rodillos, transportadores minicarriles 79

08 Cierrapuertas 81

09 Pesaje industrial 83

Jaula de trabajo plegable

- Plataforma para realizar reparaciones y trabajos de mantenimiento en zonas situadas a cierta altura. Útil para carretillas y retráctiles. Construida en acero perfilado con plataforma de trabajo antideslizante ybarandilla de protección
- Carga máxima de 2 personas o 300 kg. Superficie de trabajo: 1.200 x 1.000 mm. Aberturas de acceso lateral
- Conforme a la directiva 89/655/CEE

OPCIONAL
- Kit rotantes. 2 rotantes giratorios con freno + 2 rotantes fijos

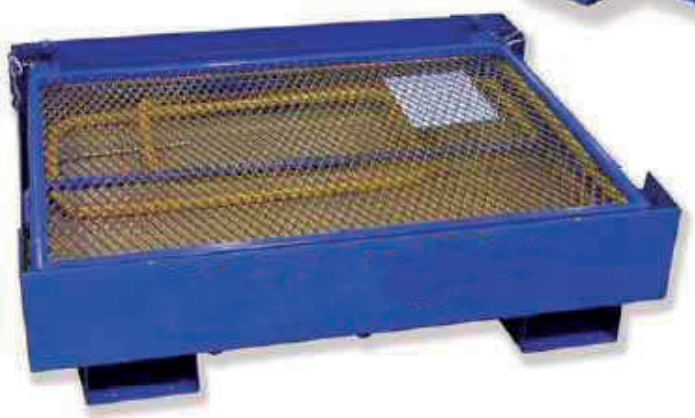

Código	Ancho plat. (mm)	Altura desp. (mm)	Altura pleg. (mm)	Peso (kg)	Carga (kg)
74-690-M	1.200 x 1.000	2.184	295	95	300

Kit ruedas

Código	Altura total del rotante (mm)	Material		Carga (kg)
74-680-M	190	Nylon	2 rotantes giratorios + 2 rotantes fijos	1.600

Transportadores de palets

- Portapalets con equilibrado automático
- Ajustable en 5 posiciones horizontales y 3 verticales

Código	Altura (mm)	Ancho (mm)
74-692-M	1.640/2.340	950
74-693-M	1.720/2.420	950

Largo (mm)	Peso neto (kg)	Carga (kg)
1.140	150	2.000
1.140	280	3.000

Gancho de elevación para carretillas

- Accesorio para carretillas muy útil para realizar tareas de elevación

Código	Altura (mm)	Ancho (mm)
74-695/2-M	115	120
74-695/4-M	140	150

Largo (mm)	Peso neto (kg)	Carga (kg)
440	14	1.000
660	25	2.500

Mesas hidráulicas

- Descenso controlado. Sistema de seguridad para evitar la caida en caso de rotura
- 2 Rotantes giratorios con freno y dos fijos. Ruedas con bandaje en poliuretano
- Válvula de sobrecarga de seguridad

Código	Ancho pla.	Largo pla.	Elevación	Peso (kg)	Carga (kg)
74-710-M	438	700	720	46	150
74-720-M	500	815	880	77	300
74-740-M	500	815	880	81	500
74-750-M	510	1.000	990	125	750
74-770-M	510	1.016	990	140	1.000

Doble pantógrafo

Código	Ancho pla.	Largo pla.	Elevación	Peso (kg)	Carga (kg)
74-730-M	500	910	1.300	105	350
74-760-M	610	1.220	1.300	195	750

Plataformas eléctricas

- Diseño del hidráulico compacto, con todos los elementos de seguridad cumpliendo las normas EN1570. Cilindro de alta presión con sistema de seguridad dual. Pistón al cromo duro. Botones de pulsación de elevar y descender fácilmente para obtener la postura ergonómica correcta
- Con botón de paro de emergencia y 3 m de longitud de cable. Diferentes capacidades de carga hasta 3.000 kg

Código	Elev. (mm)	V. elev.	V. desc.	Peso (kg)	Carga (kg)
74-830-M	1.010	55	40	160	500
74-834-M	1.010	40	35	220	1.000
74-838-M	1.010	22	33	280	2.000
74-842-M	1.020	30	40	320	3.000

MANUPACK

APROVECHA NUESTRAS MEJORES OFERTAS

VER LAS OFERTAS

TG-STOP

Código	Dimensione (mm)	Peso (kg)
75-00-M	650x360x70	3,5

Transpaletas hidráulicas

- Cuerpo de la bomba de fundición nodular de una pieza
- Bomba con capacidad para 6.000 kg. Valvula de sobrecarga
- Émbolo y pistón cromados
- Juntas de primera calidad
- Descenso rápido sin carga, más despacio con carga
- 3 recubrimientos de pintura
- Tándem de rodillos
- Chasis equipado con rodillos de entrada y salida

Código	Ancho h. (mm)	Largo h. (mm)	Pala	Ruedas tim.	Rodi.
75-22-M	540	1.150	Estándar	AC	PU
75-24-M	540	1.150	Estándar	AC	NY
75-24/4-M	540	1.150	Estándar	NY	NY
75-27-M	685	1.000	Ancha	NY	NY
75-28-M	685	1.150	Ancha	AC	PU

Ruedas timón
AC - Aluminio Caucho
NY - Nylon

Rodillos
PU - Poliuretano
NY - Nylon

Transpaletas pala corta

- Cuerpo de la bomba de fundición nodular de una pieza
- Bomba con capacidad para 6.000 kg. Valvula de sobrecarga
- Émbolo y pistón cromados. Juntas de primera calidad
- Descenso rápido sin carga, más despacio con carga
- 3 recubrimientos de pintura. Tándem de rodillos
- Chasis equipado con rodillos de entrada y salida

Código	Ancho h. (mm)	Largo h. (mm)	Pala	Ruedas tim.	Rodi.
75-20-M	540	800	Corta	AC	PU
75-20/02-M	540	900	Corta	AC	PU
75-20/04-M	540	1.100	Corta	AC	NY
75-20/06-M	685	800	Corta	NY	NY
75-20/08-M	685	900	Corta	NY	NY
75-20/10-M	685	1.100	Corta	AC	PU

Ruedas timón
AC - Aluminio Caucho
NY - Nylon

Rodillos
PU - Poliuretano
NY - Nylon

Transpaletas pala larga

- Cuerpo de la bomba de fundición nodular de una pieza
- Bomba con capacidad para 6.000 kg. Valvula de sobrecarga
- Émbolo y pistón cromados. Juntas de primera calidad
- Descenso rápido sin carga, más despacio con carga
- 3 recubrimientos de pintura. Tándem de rodillos
- Chasis equipado con rodillos de entrada y salida

Código	Ancho h. (mm)	Largo h. (mm)	Pala	Ruedas tim.	Rodi.
75-21-M	540	1.500	Larga	AC	PU
75-21/02-M	540	1.800	Larga	AC	PU
75-21/04-M	540	2.000	Larga	AC	NY
75-21/06-M	685	1.500	Larga	NY	NY
75-21/08-M	685	1.800	Larga	NY	NY
75-21/10-M	685	2.000	Larga	AC	PU

Ruedas timón
AC - Aluminio Caucho
NY - Nylon

Rodillos
PU - Poliuretano
NY - Nylon

Transpaletas silenciosa

- Equipada con rueda de timón y rodillos en poliuretano de alta elasticidad garantizando la suavidad y silencio durante su uso
- Máxima protección del suelo

Código	Ancho h. (mm)	Largo h. (mm)	Pala	Ruedas tim.	Rodi.
75-30-M	540	1.150	Estándar	AC	PU

Ruedas timón
AC - Aluminio Caucho
NY - Nylon

Rodillos
PU - Poliuretano
NY - Nylon

Transpaletas perfil bajo

- Cuerpo de la bomba de fundición nodular de una pieza
- Bomba con capacidad para 6.000 kg. Valvula de sobrecarga
- Émbolo y pistón cromados. Juntas de primera calidad
- Descenso rápido sin carga, más despacio con carga
- 3 recubrimientos de pintura. Tándem de rodillos
- Chasis equipado con rodillos de entrada y salida

Código	Ancho h. (mm)	Largo h. (mm)	Alt. pala	Ruedas tim.	Rodi.
75-32/02-M	540	1.500	35	AC	PU
75-32/04-M	685	1.120	35	AC	NY
75-32/06-M	540	1.500	51	NY	NY
75-32/08-M	685	1.120	51	NY	NY

Ruedas timón
AC - Aluminio Caucho
NY - Nylon

Rodillos
PU - Poliuretano
NY - Nylon

Transpaleta 3.000 kg

- Cuerpo de la bomba de fundición nodular de una pieza
- Bomba con capacidad para 6.000 kg. Valvula de sobrecarga
- Émbolo y pistón cromados. Juntas de primera calidad
- Descenso rápido sin carga, más despacio con carga
- 3 recubrimientos de pintura. Tándem de rodillos
- Chasis equipado con rodillos de entrada y salida

Código	Ancho h. (mm)	Largo h. (mm)	Pala	Ruedas tim.	Rodi.
75-37-M	685	1.150	Estándar	AC	PU

Ruedas timón
AC - Aluminio Caucho
NY - Nylon

Rodillos
PU - Poliuretano
NY - Nylon

Transpaleta galvanizada

- Galvanizada en caliente a 450ºC. Espesor del galvanizado, 100 micras
- Válvula de sobrecarga. Pistón cromado. Bomba galvanizada resistente a los escapes. Juntas de primera calidad. Descenso rápido sin carga, más despacio con carga. Mando de 3 posiciones. Tandem de rodillos. Rodillos de entrada y salida

Código	Ancho h. (mm)	Largo h. (mm)	Pala	Ruedas tim.	Rodi.
75-38-M	540	1.150	Estándar	NY	NY

Ruedas timón
AC - Aluminio Caucho
NY - Nylon

Rodillos
PU - Poliuretano
NY - Nylon

Transpaleta inox

- Válvula de sobrecarga. Pistón cromado. Bomba galvanizada resistente a los escapes. Juntas de primera calidad
- Descenso rápido sin carga, más despacio con carga. Mando de 3 posiciones. Tandem de rodillos. Rodillos de entrada y salida. AISI 304, horquillas cerradas, aptas para trabajar en industrias de alimentación, ambientes corrosivos y ácidos
- Bomba de aceite hidráulico anticongelante para temperaturas de hasta - 30ºC

Código	Acero	Ancho h. (mm)	Largo h. (mm)	Pala	Ruedas tim.	Rodi.
75-39-M	INOX 304	540	1.150	Estándar	NY	NY
75-39/2-M	INOX 316	540	1.170	Estándar	NY	NY

Ruedas timón
AC - Aluminio Caucho
NY - Nylon

Rodillos
PU - Poliuretano
NY - Nylon

Transpaleta de tijera

- Válvula de sobrecarga. Émbolo y pistón cromados. Un solo pistón (mayor capacidad y fiabilidad). Juntas de primera calidad
- Horquillas reforzadas. Timón ergonómico con protección de caucho en el asa. Palanca del timón de 3 posiciones. Levanta hasta 800 mm. Elevación rápida para cargas menores de 250 kg

Código	Ancho h. (mm)	Largo h. (mm)	Elevación	Ruedas tim.	Rodi.
75-42-M	540	1.170	800	AC	PU

Ruedas timón
AC - Aluminio Caucho
NY - Nylon

Rodillos
PU - Poliuretano
NY - Nylon

Transpaleta de tijera eléctrica

- De un solo pistón (mayor capacidad y fiabilidad). Juntas de primera calidad
- Horquillas reforzadas. Timón ergonómico con protección de caucho en el asa. Palanca del timón de 3 posiciones
- Levanta hasta 800 mm. Sistema de estabilización autoajustatable para elevación mayor de 400 mm. Elevación eléctrica o manual. Incorpora cargador de 12V/10A externo.

Código	Medidas	Elevación	Ruedas tim.	Rodillos	Carga (kg)
75-426-M	540x1.170	800	Caucho	Poliuretano	1.000

Transpaleta pesadora Pro

- Capacidad para 2 toneladas de carga. Temperatura de trabajo -10ºC a +40ºC. Bomba de elevación rápida. Cuerpo bomba en acero galvanizado
- Pantalla LED 30 mm. Precisión de pesaje +/- 0,1% sobre 2.000 kg. Visualización paso a paso de 0,5 Kg. Teclado a prueba de agua. Funciones: Bruto / Tara / Neto / Total. Temperatura de trabajo -10ºC a +40ºC. Alimentación por batería 6V 4Ah. Incluye cargador externo a 220V

Código	Horquillas (mm)	Batería	Ruedas timón
75-446-M	540x1.150	6V/4Ah	2 x PU 200x50

Rodillos	Radio giro (mm)	Elev. máx. (mm)	Elev. mín. (mm)
2 x PU 80x70	1.450	200	75

Precisión (%)	Peso (kg)	Carga (kg)	Op. impresora
± 0,1	94	200	Cód.75-448-M

Transpaleta semieléctrica

Código	Elevación	Elevación mín.	Ruedas	Batería	Carga (kg)
TRS-SC15LT-M	2000	85	Poliuretano	De litio. Extraíble	1.500

Elevador industrial de carga

- Elevadores de carga de diseño compacto y reducidas dimensiones, que ofrecen a montadores y técnicos una solución segura y práctica para la elevación de cualquier tipo de carga. Gracias a nuestra amplia gama de modelos, adaptadores y accesorios, los elevadores GAYNER se utilizan en multitud de sectores, gozando de un gran reconocimiento por su alta calidad y resistencia

Código	Medidas plegada (mm)	Altura máx. (mm)	Horquilla (mm)	Peso (kg)	Carga (kg)
75-452/10-M	465x570x1.770	2,90	560x40x40	56,6	150
75-452/20-M	810x620x1.680	6,30	660x60x60	126,0	200
75-452/30-M	950x740x1.620	3,85	660x60x60	151,0	300
75-452/35-M	950x740x1.980	6,50	660x60x60	176,0	300
75-452/40-M	950x740x1.980	3,55	660x60x60	150,0	400
75-452/45-M	950x740x1.980	6,50	660x60x60	207,5	400

Apilador manual transformable

- Fácil de desmontar y volver a montar. Puede caber en espacios reducidos cuando desmontado
- Equipado con ruedas en el mástil, lo que permite que sea utilizado como un carro. Poste de luz aliminium, fácil de manejar. Sistema de elevación por cable, no fuga hidráulica

Código	Elevación (mm)	Carga máxima (kg)
75-452/02-M	2.500	180
75-452/04-M	1.800	230
75-452/06-M	2.500	180
75-452/08-M	1.800	230

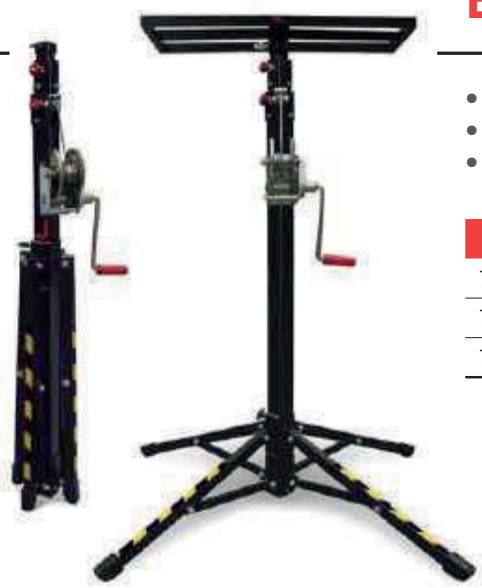

Elevador para carga superior

- Elevador industrial para carga SUPERIOR
- Uso en interiores y exteriores
- Sencillo y rápido montaje

Código	Elevador	Elevación (mm)	Carga máxima (kg)
75-452/80-M	EPL 710	4.000	100
75-452/85-M	EPL 720	3.500	125
75-452/90-M	EPL 730	4.560	125

Bandejas para elevador para carga superior EPL

Código	Elevador	Medidas (mm)
975-452/01-M	EPL 710	400x800
975-452/02-M	EPL 710	450x450
975-452/03-M	EPL 720 / EPL 730	400x800
975-452/04-M	EPL 720 / EPL 730	450x450

Apiladores manuales ligeros

- Fácil de maniobrar y de posicionar. Elevación y transporte sencillos de cargas hasta 400 kg. Control preciso de velocidad de descenso por válvula ajustable manual. Construcción robusta, chasis cromado y pistón cromado endurecido

Código	Elevación	Peso (kg)	Carga (kg)
75-456/2-M	765	75	400
75-456/4-M	1.115	81	400
75-456/6-M	1.415	91	400

Apiladores semieléctricos ligeros

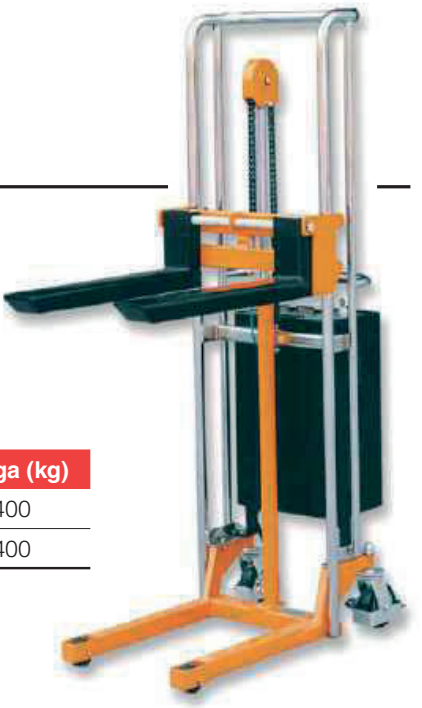

- Fácil de maniobrar y de posicionar. Elevación y transporte sencillos de cargas hasta 400 Kg. Control preciso de velocidad de descenso por válvula ajustable manual. Construcción robusta, chasis cromado y pistón cromado endurecido. Elevación eléctrica. Cargador incluido. Batería: 1 año de garantia

Código	Elevación	Peso (kg)	Carga (kg)
75-458/4-M	1.115	250	400
75-458/6-M	1.415	250	400

Apiladores manuales

- Altura de elevación: 1,6 m. Descenso controlado. 2 Rotantes giratorios, uno con freno. Ruedas y rodillos de hierro-poliuretano. Válvula de sobrecarga de seguridad. Posibilidad de bombeo por timón o por pedal. Mando de tres posiciones

Código	Horquillas (mm)	Elevación (mm)	Carga (kg)
75-460-M	550x1.150	1.600	1.000
75-462-M	550x1.150	1.600	1.500

¡Oferta!

queta giratoria 4Tn.

Añadir al carrito

¡Oferta!

Transpaleta eléctrica 2000Kg. (Gama PRO)

Añadir al carrito

¡Oferta!

Gato hidráulico 10Tn.

Añadir al carrito

Apilador eléct
Altura 25

Añadir a

CALIDAD AL MEJOR PRECIO

→ COMPRUÉBALO

¡Oferta!

g.(Base
0mm.)

arrito

¡Oferta!

Conjunto tanquetas 12Tn.

Añadir al carrito

¡Oferta!

Gato hidráulico 5Tn.

Añadir al carrito

¡Ofer

Volteador de bidones 365Kg.

Añadir al carrito

Apiladores semieléctricos

- Altura de elevación: 1,6/2,5/3,0 m. Elevación y descenso electro-hidráulico. Cargador incorporado.
- 2 rotantes giratorios, uno con freno. Construidos con acero de alta calidad. Fácil operación.
- Batería semitracción.

Código	Elevación	Peso (kg)	Carga (kg)
APSE 10/16-M	1.600	410	1.000
APSE 10/25-M	2.500	475	1.000
APSE 10/30-M	3.000	495	1.000
APSE 10/33-M	3.300	490	1.000
APSE 10/35-M	3.500	490	1.000
APSE 15/16-M	1.600	410	1.500
APSE 15/25-M	2.500	475	1.500
APSE 15/30-M	3.000	495	1.500
APSE 15/33-M	3.300	490	1.500
APSE 15/35-M	3.500	490	1.500

Apiladores eléctricos

Código	Elevación	Peso (kg)	Carga (kg)
APEC10/16-M	1.600	355	1.000
APEC10/25-M	2.500	405	1.000
APEC10/30-M	3.000	425	1.000
APEC10/33-M	3.300	455	1.000
APSE 15/16-M	1.600	410	1.500
APET/QDA15S/16-M	2.500	553	1.500
APET/QDA15S/30-M	3.000	553	1.500
APET/QDA15S/33-M	3.300	553	1.500
APET/QDA15S/35-M	3.500	553	1.500

Extensión horquillas galvanizadas

- Construcción en acero robusto. Acabado galvanizado de calidad. Bulón de seguridad. Venta por pares

Código	Medidas (mm)	Carga a 600 mm (kg)	Peso (par) (kg)
75-696/02-M	1.800x100	1.000/600	53
75-696/04-M	2.000x100	1.000/600	59
75-696/06-M	2.200x100	1.000/600	65
75-696/08-M	2.400x100	1.000/600	71
75-696/10-M	1.800x125	1.750/600	63
75-696/12-M	2.000x125	1.750/600	69
75-696/14-M	2.200x125	1.750/600	77
75-696/16-M	2.400x125	1.750/600	84
75-696/18-M	1.800x150	2.500/600	97
75-696/20-M	2.000x150	2.500/600	108
75-696/22-M	2.200x150	2.500/600	119
75-696/24-M	2.400x150	2.500/600	127

Horquilla grúa extensible

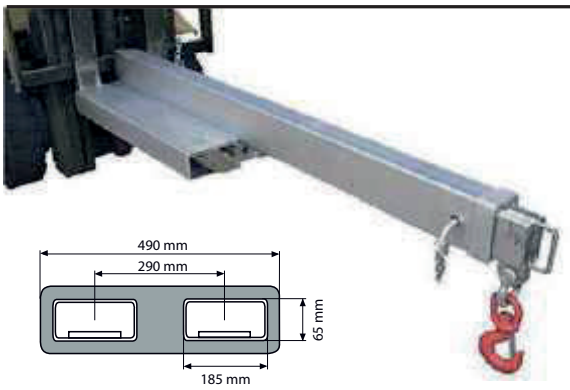

- Grúa con mástil extensible. Incluye grillete y gancho giratorio 360º. Codera de seguridad. Construcción robusta en acero galvanizado

Código	Exten. (mm)	Carga máx. (kg)	Peso (par) (kg)
75-698/02-M	2.000/3.520	2.500	134
75-698/04-M	2.000/3.520	4.500	140

Horquilla grúa telescópica inclinable

- Grúa con mástil extensible e inclinable. Incluye grillete y gancho giratorio 360º. Cadena de seguridad. Construcción robusta en acero galvanizado

Código	Eleva. (mm)	Carga máx. (kg)	Peso (par) (kg)
75-698/06-M	2.480	2.500	180
75-698/06-M	2.230	4.500	233

Gatos mecánicos con pie de elevación

- El simple y eficiente mecanismo hace que la respuesta a la elevación sea más rápida y positiva que en un gato hidráulico. La carga se eleva gradualmente (de forma controlada) y desciende de la misma manera. La carga puede permanecer elevada indefinidamente sin riesgo alguno. Especialmente indicado para trabajar en las condiciones más adversas (agua, suciedad, etc.)

Código	Alt. (mm)	Pes. (kg)	Car. Uña In. (Tn)	Car. Uña Su. (Tn)
76-205-M	765	22	3,5	5,0
76-210-M	770	38	7,0	10,0
76-216-M	900	65	11,2	16,0

Gatos hidráulicos con pie de elevación

- Uña de elevación ajustable. Construcción robusta. Válvula de seguridad contra sobrecargas.Ascenso y descenso suave
- Velocidad de descenso ajustable. Temperatura de uso: -20ºC a +50ºC

Código	Altura (mm)	Peso (kg)	Carga (Tn)
76-252-M	368	30,5	5
76-256-M	420	40,0	10

Gatos hidráulicos perfil bajo

- Uña de elevación ajustable. Construcción robusta. Válvula de seguridad contra sobrecargas. Ascenso y descenso suave
- Velocidad de descenso ajustable
- Temperatura ajustable: -20ºC a +50ºC

Código	Altura (mm)	Peso (kg)	Carga (Tn)
76-240-M	250	21,5	3
76-244-M	270	28,0	8

Conjuntos de tanquetas (1 giratoria + 2 fijas)

- Los conjuntos se componen de 1 tanqueta giratoria con timón y 2 tanquetas fijas. Las tanquetas fijas disponen de agujeros pasantes para permitir la alineación mediante una barra

Código	Altura carga (mm)
76-074-M	105
76-078-M	115

Peso (kg)	Carga (kg)
21,0	6.000
79,0	12.000

Tanquetas con rotantes

Código	Rotantes girat.	ø rotantes (mm)
76-040-M	4	75x46
76-044-M	2 + 2 fijos	75x46/100x35

Peso (kg)	Carga (kg)
21,0	6.000
79,0	12.000

Tanquetas tri-giratorias

Código	Rotantes girat.	ø rotantes (mm)
76-046-M	3	80x70
76-048-M	5	80x70

Peso (kg)	Carga (kg)
21,0	2.000
35,0	4.000

Polipasto manual a palanca

- Ganchos en acero forjado de alta resistencia con pestillo de seguridad y giratorios 360º, preparados para abrirse sin rotura en caso de sobrecarga. Cadena de carga grado 80 recubierta de pintura epóxica para mejor protección contra la corrosión. Dispositivo de punto neutro para fijar rápidamente la carga

Código	Elevación* (m)	Peso (kg)	Carga (kg)
78-104-M	1,0	1,8	250
78-108-M	1,0	4,0	500
78-112-M	1,5	7,0	750
78-114-M	1,5	11,0	1.500
78-116-M	1,5	21,0	3.000
78-118-M	1,5	32,0	6.000

* OPCIONAL: metros adicionales de cadena

Polipasto manual a cadena

- Cárter en chapa de acero recubierto de pintura al horno. Ganchos construidos en aleación de acero dúctil, con un tratamiento especial, garantizando que el gancho no se rompa sino que se vaya deformando gradualmente bajo una sobrecarga. Cadena de carga grado 80 recubierta de pintura epóxica para mejor protección contra la corrosión

Código	Elevación* (m)	Peso (kg)	Carga (kg)
78-130-M	3,0	10,0	500
78-132-M	3,0	12,0	1.000
78-134-M	3,0	19,0	1.500
78-136-M	3,0	22,0	2.000
78-116-M	3,0	32,0	3.000

* OPCIONAL: metros adicionales de cadena

Polipasto eléctrico a cadena

- Polipastos clasificados según FEM/DIN 15020 de categoría M4 y M5 para uso profesional. Fabricados con la más alta tecnología, cadena de carga carbonizada para ofrecer mayor capacidad y resistencia a abrasiones. Protección clase IP55

Código	Elevación (m)	Peso (kg)	Carga (kg)
78-141/10-M	3,0	62,0	250
78-141/12-M	6,0	65,0	250
78-141/13-M	12,0	67,0	250
78-141/14-M	3,0	63,0	500
78-141/16-M	6,0	66,0	500
78-141/17-M	12,0	68,0	500
78-141/18-M	3,0	55,0	1.000
78-141/20-M	6,0	60,0	1.000
78-141/21-M	12,0	65,0	1.000
78-141/22-M	3,0	65,0	2.000
78-141/24-M	6,0	75,0	2.000
78-141/25-M	12,0	80,0	2.000
78-141/28-M	3,0	124,0	5.000
78-141/30-M	6,0	138,0	5.000
78-141/31-M	12,0	151,0	5.000

Polipasto eléctrico a cadena + carro traslación eléctrico

Código	Elevación (m)	Peso (kg)	Carga (kg)
PECE250-M	3,0	74,0	250
PECE250/6-M	6,0	77,0	250
PECE250/12-M	12,0	79,0	250
PECE500-M	3,0	75,0	500
PECE500/6-M	6,0	78,0	500
PECE500/12-M	12,0	80,0	500
PECE1000-M	3,0	78,0	1.000
PECE1000/6-M	6,0	83,0	1.000
PECE1000/12-M	12,0	88,0	1.000
PECE2000-M	3,0	92,0	2.000
PECE2000/6-M	6,0	100,0	2.000
PECE2000/12-M	12,0	108,0	2.000
PECE5000-M	3,0	201,0	5.000
PECE5000/6-M	6,0	214,0	5.000
PECE5000/12-M	12,0	227,0	5.000

Carro manual

- Carro de empuje para el posicionamiento y desplazamiento fácil y exacto de los polipastos. Ruedas en acero forjado con rodamientos a bolas
- Ajustables a diferentes anchuras y perfiles de viga. Probados con 150% de la carga nominal

Código	Peso (kg)	Viga (mm)	Ancho carga (kg)
78-150-M	7,0	64-140	500
78-152-M	12,0	64-140	1.000
78-154-M	22,0	76-165	2.000
78-156-M	30,0	76-203	3.000
78-158-M	55,0	88-203	5.000

Carro manual a cadena

- Carro de empuje para el posicionamiento y desplazamiento fácil y exacto de los polipastos. Ruedas en acero forjado con rodamientos a bolas
- Ajustables a diferentes anchuras y perfiles de viga. Probados con 150% de la carga nominal

Código	Peso (kg)	Viga (mm)	Ancho carga (kg)
78-170-M	14,0	64-140	500
78-172-M	19,0	64-140	1.000
78-174-M	29,0	76-165	2.000
78-176-M	40,0	76-203	3.000
78-178-M	65,0	88-203	5.000

Pinza de anclaje

- Pinza para vigas T o I. Ideal para polipastos y otros tipos de cargas. El simple mecanismo de fijación permite ajustar y montar/desmontar fácilmente la pinza

Código	Peso (kg)	Viga (mm)	Ancho carga (kg)
78-204-M	3,9	75-220	500
78-206-M	4,7	75-220	1.000
78-208-M	9,2	80-320	2.000
78-210-M	11,0	80-320	3.000

Garra de elevación horizontal

- Elevación, volteo y transporte de planchas de acero, vigas, tubos, etc. El mismo peso de la carga asegura la fijación, Mordazas en acero templado, con resortes para im- pedir que la carga se suelte aún cuando no existensión o la carga está apoyada en el suelo. Probadas al doble de su capacidad nominal. Modelo GEV/A incorpora una anilla articulada y un mecanismo de seguridad accionado por la palanca lateral
- Modelo GEV/H ideal para el agarre en horizontal de chapas de acero

Código	Peso (kg)	Apertura (mm)	Carga (kg)
78-212-M	3,5	min0/máx30	1.000
78-214-M	5,0	min0/máx40	2.000
78-216-M	6,0	min0/máx40	3.000
78-218-M	6,5	min0/máx50	5.000

Garra de elevación vertical articulada

- Elevación, volteo y transporte de planchas de acero, vigas, tubos, etc. El mismo peso de la carga asegura la fijación, Mordazas en acero templado, con resortes para im- pedir que la carga se suelte aún cuando no existensión o la carga está apoyada en el suelo. Probadas al doble de su capacidad nominal. Modelo GEV/A incorpora una anilla articulada y un mecanismo de seguridad accionado por la palanca lateral
- Modelo GEV/H ideal para el agarre en horizontal de chapas de acero

Código	Peso (kg)	Apertura (mm)	Carga (kg)
78-220-M	4,5	min0/máx20	1.000
78-222-M	7,5	min0/máx25	2.000
78-224-M	14,8	min0/máx30	3.000
78-226-M	23,0	min0/máx50	5.000

Garra de elevación vertical

- Elevación y transporte vertical de planchas de acero, vigas, tubos, etc. El mismo peso de la carga asegura la fijación. Mordazas en acero templado, con muelle para impedir que la carga se suelte aún cuando no exista tensión o la carga esté apoyada en el suelo. Probadas al doble de su capacidad. Diseño simple y compacto

Código	Peso (kg)	Apertura (mm)	Carga (kg)
78-232-M	3,6	min0/máx30	1.000
78-234-M	6,0	min0/máx30	2.000
78-236-M	9,2	min0/máx35	3.000
78-238-M	16,5	min0/máx45	5.000

Gancho pesador

- Especialmente diseñados para trabajar con polipasto o máquinas de elevación de cargas con gancho. Cuerpo compacto de aleación de aluminio reforzado. Pantalla de LED's super-brillantes, legibles hasta alrededor de 25 m. Cumple con normas estándar de verificación y regulación de básculas. Incluye mando a distancia con función de calibrado, medición de la tensión de la batería, tara automática, memoria de la carga y suma automática de hasta 200 cargas. Protección de sobrecarga del 110%. Incluye baterías recargables y cargador externo

Código	Precisi. (kg)	Alto (mm)	Largo (kg)	Ancho (kg)
78-240-M	0,2	450	230	340
78-241-M	0,5	450	230	340
78-242-M	1,0	450	230	340
78-243-M	1,0	450	230	340
78-244-M	2,0	690	230	340
78-245-M	5,0	690	230	340

Carga mínima (kg)	Carga máxima (kg)
4	500
10	1.000
20	2.000
20	3.000
40	5.000
100	10.000

Magneto elevación permanente

- Elevación y transporte de materiales ferromagnéticos planos y/o redondos. Pueden usarse como ganchos en elevación y desplazamiento en almacenes de hierro, acerías, plantas de mecanizado, etc. Factor de seguridad 3,5. Construcción robusta y compacta. Magneto de alta calidad de Neodymium (NdFeB). El perfil en "V" posibilita la elevación de piezas cilíndricas. Capacidad dependiendo del tipo de material, grosor, etc...

Código	Test de carg. (kg)	Dim. (mm)	Peso (kg)	Carg. mín. (kg)	Carg. redon. (kg)	Carg. plana (kg)
78-247-M	350	92x62	2,6	3	30	100
78-248-M	1.050	162x92	9,6	10	100	300
78-249-M	2.100	232x122	23,0	24	200	600
78-250-M	3.500	258x176	54,0	50	300	1.000
78-251-M	7.000	378x234	120,0	125	600	2.000

MANUPACK

OFERTAS EXCLUSIVAS

Descubre los productos rebajados que te recomendamos para tu empresa.

VER LAS OFERTAS

Tensor de cable

- Aparato para tirar, elevar, tensar o asegurar cargas. La construcción, obras públicas, sector naval, etc. Carcasa de alumino que le confiere ligereza y robustez. Sistema de mordazas en línea para la distribución uniforme de la fuerza sobre el cable. Provisto de palanca para desenganchar las mordazas, permitiendo una fácil y suave instalación del cable. Palancas independientes de avance y retroceso. No apto para elevación o traslación de personas (ej.: andamios, etc...)

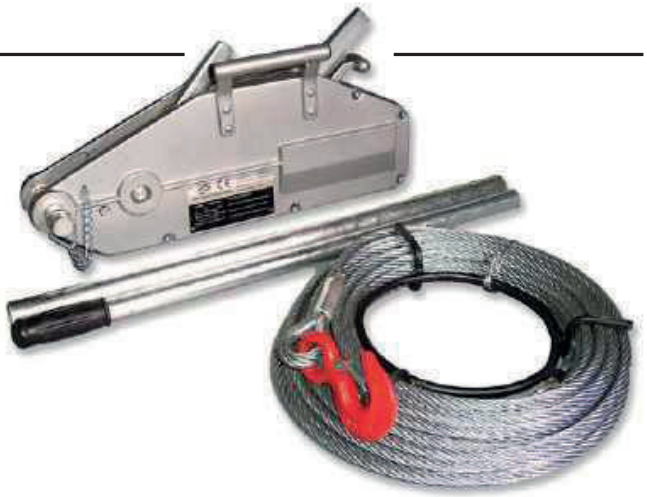

Código	Dimen. (mm)	ø cable (mm)	Peso (kg)	Carg. elev. (kg)	Carg. tracc. (kg)
78-410-M	428x65x260	8,3	15,0	800	1.200
78-414-M	545x97x260	11,0	26,5	1.600	2.400
78-418-M	660x116x350	16,0	49,0	3.200	4.000

Polipasto eléctrico a cable

- Versátil y ligero, Motor con electrofreno e interruptor magnético, Acoplable a andamios, Incluye gancho y polea de reenvio duplicadora de carga, Cable de 16 metros.
- Aplicaciones: bricolaje, etc...

Código	Elevación (m)	ø cable (mm)	Peso (kg)	Carga (kg)
78-452-M	16/8	3,0	12,0	125/250
78-456-M	16/8	4,0	16,0	200/400
78-460-M	16/8	4,5	18,0	300/600
78-464-M	16/8	5,0	20,0	400/800
78-468-M	16/8	6,0	33,0	500/1.000

Polipasto eléctrico a cable industrial

- Motor categoria M1 a 230V / 50hz.
- Intensidad: 4,3 A (78-492) y 5,6 A (78-496).
- Nivel de protección eléctrica IP54.
- Nivel de presión de sonido (LWA) de 71 dB(A)
- Intensidad de trabajo S3 20%-10min

Particularidades: sistema de guiado de cable, botonera de 1,5 m, polea de reenvio para una doble capacidad de carga, polipasto compacto y ligero, con una estructura robusta

Código	Potencia (W)	Cable (m)	Carga (kg)
78-492-M	1.000	38	250/500
78-496-M	1.300	32	400/800

Cabestrante tracción

- Para elevar y tirar de cargas. Incorpora gatillo de seguridad. Modelo 900 y 1200 con palanca de freno manual y doble engranaje. Piñones endurecidos
- Zincado. Se suministran sin cable

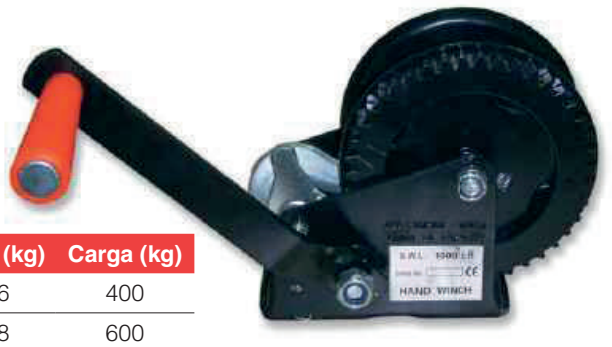

Código	N.º vel.	ø cable (mm)	Dim. (mm)	Peso (kg)	Carga (kg)
78-402/2-M	1	4	232x165x138	2,6	400
78-402/4-M	1	5	232x184x156	2,8	600
78-402/6-M	2	6,5	310x243x178	6,2	900
78-402/8-M	2	6,5	310x259x190	6,5	1.200

Cabestrante tracción con freno automático

- Para elevar y tirar de cargas. Cabestrante mecánico con freno automático de presiónde la carga. El freno mantiene la carga de manera segura en la posición deseada. Los engranajes y el freno están protegidos por carcasa cerrada por motivos de seguridad
- Palanca extraíble. Carcasa galvanizada. Se suministran sin cable

Código	Fuerza man.	ø cable (mm)	Dim. (mm)	Peso (kg)	Carga (kg)
78-406/2-M	15,0	5	272x184x156	3,8	600
78-406/4-M	22,0	6,5	283x256x203	7,7	850
78-406/6-M	19,0	6,5	305x293x216	10,1	1.200

Cable para cabestrantes

10 m

Código	Largo	ø cable (mm)
78-408/2-M	10	4
78-408/4-M	10	5
78-408/6-M	10	6,5

20 m

Código	Largo	ø cable (mm)
78-409/2-M	20	4
78-409/4-M	20	5
78-409/6-M	20	6,5

Tensores elásticos

- Conpuesto de: 2 x color rojo, ø: 8 mm, largo: 600 mm, carga: 40 kg. 2 x color azul, ø: 8 mm, largo: 800 mm, carga: 40 kg. 2 x color amarillo, ø: 8mm, largo: 1.000 mm, carga: 40 kg

Código
78-378/20-M

Cinta de amarre

Código	Unid.	Color	Ancho (mm)	Largo (mm)	Carga (kg)
78-380/10-M	2	Naranja	25	3,5	220
78-380/14-M	2	Negro	25	6,0	220
78-380/16-M	1	Naranja	35	4,0	800
78-380/20-M	2	Azul	25	1,8	180
78-380/22-M	4	Azul	25	1,8	180

Cinta de amarre

Código	Unid.	Color	Ancho (mm)	Largo (mm)	Carga (kg)
78-380/30-M	1	Rojo	25	3,6	225
78-380/32-M	2	Rojo	25	3,6	225
78-380/34-M	3	Rojo	25	3,6	225

Combo

- Conpuesto de: 2 x AM 25x1,8, color azul, ancho: 25 mm, largo: 1,8 m, carga: 180 kg. 2 x TR 25x3,6, color rojo, ancho: 25 mm, largo: 3,6m, carga: 225 kg

Código
78-380/50-M

Trincaje automático

Código	Unid.	Color	Ancho (mm)	Largo (mm)	Carga (kg)
78-380/60-M	1	Negro	25	1,8	225
78-380/62-M	2	Negro	25	1,8	225
78-380/66-M	1	Negro	25	3,0	225

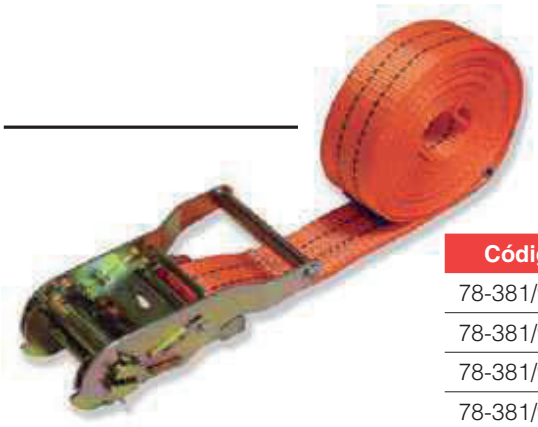

Trincaje sin fin

Código	Unid.	Color	Ancho (mm)	Largo (mm)	Carga (kg)
78-381/90-M	1	Naranja	25	5,0	1.000
78-381/92-M	1	Naranja	35	5,0	2.000
78-381/94-M	1	Naranja	35	5,0	2.000
78-381/96-M	1	Naranja	50	5,0	5.000

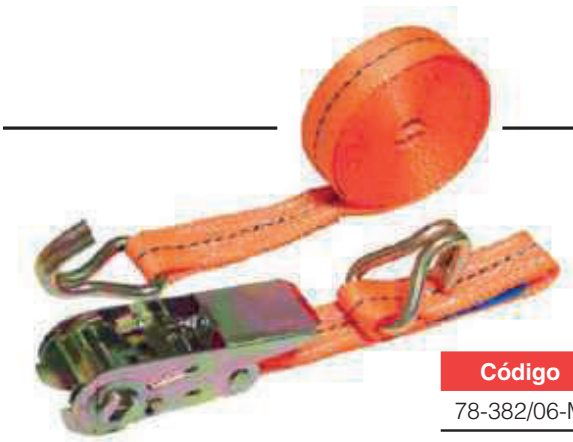

Sistema trincaje 2 piezas

Código	Largo (mm)	Ancho (mm)	Gancho	Carga máx. (kg)
78-382/06-M	5	25	Cerrado	500

Código	Largo (mm)	Ancho (mm)	Gancho	Carga máx. (kg)
78-382/08-M	8,5+0,5	50	Cerrado	4.000
78-382/09-M	8,5+0,5	50	Abierto	4.000

Sistema de trincaje 2 piezas ergonómico (funcionamiento inverso)

Código	Largo (mm)	Ancho (mm)	Carga máx. (kg)
78-382/095-M	8,5+0,5	50	5.000

Sistema de trincaje

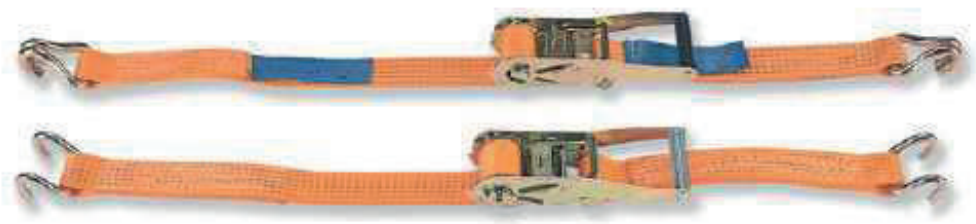

Código	Gancho	Color	Ancho (mm)	Largo (mm)	Carga (kg)
78-382/10-M	Cerrado	Naranja	35	6	1.000
78-382/13-M	Cerrado	Naranja	35	8	1.000
78-382/16-M	Cerrado	Naranja	35	10	1.000
78-382/20-M	Abierto	Naranja	35	6	1.000
78-382/23-M	Abierto	Naranja	35	8	1.000
78-382/26-M	Abierto	Naranja	35	10	1.000
78-382/40-M	Cerrado	Naranja	50	6	2.000
78-382/43-M	Cerrado	Naranja	50	8	2.000
78-382/46-M	Cerrado	Naranja	50	10	2.000
78-382/50-M	Abierto	Naranja	35	6	2.000
78-382/53-M	Abierto	Naranja	35	8	2.000
78-382/56-M	Abierto	Naranja	35	10	2.000
78-382/80-M	Cerrado	Naranja	35	6	2.500
78-382/83-M	Cerrado	Naranja	35	8	2.500
78-382/86-M	Cerrado	Naranja	35	10	2.500
78-382/90-M	Abierto	Naranja	50	6	2.500
78-382/93-M	Abierto	Naranja	50	8	2.500
78-382/96-M	Abierto	NAranja	50	10	2.500

Eslinga plana

- 100% poliester de Alta Densidad (PES). Cumplen con la directiva de maquinaria 89/392/CE y DIN61360. Código de colores según DIN- EN1492-1. Baja elongación. Cada 30 mm de ancho equivale a 1 tonelada de capacidad
- Resistentes a los rayos UV. Fabricación resistente a la humedad, que previene daños de congelación (hasta -40ºC)

Código	Color	Ancho (mm)	Larg. (mm)	Carga (kg)
78-384/010-M	Morado	30	1	1.000
78-384/012-M	Morado	30	2	1.000
78-384/014-M	Morado	30	3	1.000
78-384/016-M	Morado	30	4	1.000
78-384/018-M	Morado	30	5	1.000
78-384/020-M	Morado	30	6	1.000
78-384/022-M	Verde	60	1	2.000
78-384/024-M	Verde	60	2	2.000
78-384/026-M	Verde	60	3	2.000
78-384/028-M	Verde	60	4	2.000
78-384/030-M	Verde	60	5	2.000
78-384/032-M	Verde	60	6	2.000
78-384/034-M	Amarillo	90	1	3.000
78-384/036-M	Amarillo	90	2	3.000
78-384/038-M	Amarillo	90	3	3.000
78-384/040-M	Amarillo	90	4	3.000
78-384/042-M	Amarillo	90	5	3.000
78-384/044-M	Amarillo	90	6	3.000
78-384/048-M	Gris	120	1	4.000
78-384/050-M	Gris	120	2	4.000
78-384/052-M	Gris	120	3	4.000
78-384/054-M	Gris	120	4	4.000
78-384/056-M	Gris	120	5	4.000
78-384/058-M	Rojo	150	2	5.000
78-384/060-M	Rojo	150	3	5.000
78-384/062-M	Rojo	150	4	5.000
78-384/064-M	Rojo	150	5	5.000
78-384/068-M	Rojo	150	6	5.000

Rotantes para equipamientos

Código	Referencia	Ø (mm)	Carga (kg)
28-104-M	BTG2 050 PCL2	50	50
28-112-M	BTG2 080 PCL2	80	65
28-120-M	BTG2 100 PCL2	100	70

Código	Referencia	Ø (mm)	Carga (kg)
28-104-FD-M	BTG2 050 PCL2-FD	50	50
28-112-FD-M	BTG2 080 PCL2-FD	80	65
28-120-FD-M	BTG2 100 PCL2-FD	100	70

Código	Referencia	Ø (mm)	Carga (kg)
28-160-M	BPG2 050 PCL2	50	50
28-168-M	BPG2 080 PCL2	80	65
28-176-M	BPG2 100 PCL2	100	70

Código	Referencia	Ø (mm)	Carga (kg)
28-160-FD-M	BPG2 050 PCL2-FD	50	50
28-168-FD-M	BPG2 080 PCL2-FD	80	65
28-176-FD-M	BPG2 100 PCL2-FD	100	70

Rotantes para hostelería y hospitales

- Núcleo: plástico color gris
- Banda: termo caucho elástico color gris (70 ±4° SHORE A)
- Temperatura: -20ºC a +60ºC
- Propiedades: caucho elástico, rodadura suave. No dejan huella en los pavimentos. Absorción de golpes y vibraciones

Código	Referencia	Ø (mm)	Carga (kg)
33-980/2-M	SNTG3 100 PSB3	100	80
33-980/4-M	SNTG3 125 PSB3	125	100

Código	Referencia	Ø (mm)	Carga (kg)
33-980/2-FD-M	SNTG3 100 PSB3-FD	100	80
33-980/4-FD-M	SNTG3 125 PSB3-FD	125	100

Rotantes para hornos de pan

- Núcleo: monobloque de Termotex
- Banda: (90 ±5° SHORE D)
- Temperatura: -40ºC a +280ºC
- Propiedades: Resistentes a altas temperaturas. Incorporan casquillos de teflón anti ruido en ø 80 y ø 100 mm

Código	Referencia	Ø (mm)	Carga (kg)
34-090/5-M	MPG4 080 TXT4	80	150
34-092/9-M	MPG4 100 TXT4	100	175

Rotantes para equipamiento industrial (carga media)

- Núcleo: monobloque de nylon color blanco traslúcido
- Banda: (70° SHORE D)
- Temperatura: -25ºC a +80ºC
- Propiedades: alta capacidad de carga. Resistencia química excelente. Resistentes a la corrosión. Fáciles de mover

Rotantes con ruedas de nylon (giratorios)

Código	Referencia	Ø (mm)	Carga (kg)
34-090/4-M	MPG4 080 NYL4	80	125
34-092/7-M	MPG4 100 NYL4	100	195
34-094/8-M	MPG4 125 NYL4	125	200

Rotantes con ruedas de nylon (giratorios con freno)

Código	Referencia	Ø (mm)	Carga (kg)
34-090/4-FD-M	MPG4 080 NYL4-FD	80	125
34-092/7-FD-M	MPG4 100 NYL4-FD	100	195
34-094/8-FD-M	MPG4 125 NYL4-FD	125	200

Rotantes con ruedas de nylon (fijos)

Código	Referencia	Ø (mm)	Carga (kg)
34-091/4-M	MPF4 080 NYL4	80	125
34-093/7-M	MPF4 100 NYL4	100	195
34-095/8-M	MPF4 125 NYL4	125	200

Rotantes para equipamiento industrial (carga media) con proteccion del suelo silenciosas

- Núcleo: nylon color negro
- Banda: caucho blando color azul (70 ±2° SHORE A)
- Temperatura: -20ºC a +50ºC
- Propiedades: buena capacidad de carga. Bajo esfuerzo de tracción. No dejan huella en los pavimentos. Absorción de golpes y vibraciones. Silenciosas

Rotantes con ruedas de nylon-caucho (giratorios)

Código	Referencia	Ø (mm)	Carga (kg)
34-090/31-M	MPG4 080 NCR4	80	120
34-092/4-M	MPG4 100 NCR4	100	150
34-094/38-M	MPG4 125 NCR4	125	175

Rotantes con ruedas de nylon-caucho (giratorios con freno)

Código	Referencia	Ø (mm)	Carga (kg)
34-090/31-FD-M	MPG4 080 NCR4-FD	80	120
34-092/4-FD-M	MPG4 100 NCR4-FD	100	150
34-094/38-FD-M	MPG4 125 NCR4-FD	125	175

Rotantes con ruedas de nylon-caucho (fijos)

Código	Referencia	Ø (mm)	Carga (kg)
34-091/31-M	MPF4 080 NCR4	80	120
34-093/4-M	MPF4 100 NCR4	100	150
34-095/38-M	MPF4 125 NCR4	125	175

Rotantes para equipamiento industrial (carga semipesada)

- Núcleo: monobloque de nylon color blanco traslúcido
- Banda: (70° SHORE D)
- Temperatura: -25ºC a +80ºC
- Propiedades: alta capacidad de carga. Resistencia química excelente. Resistentes a la corrosión. Fáciles de mover

Rotantes con ruedas de nylon (giratorios)

Código	Referencia	Ø (mm)	Carga (kg)
35-004-M	MPG5 125 NYB6	125	400
35-014/2-M	MPG5 150 NYB5	150	400
35-056-M	MPG5 200 NYB5	200	400

Rotantes con ruedas de nylon (giratorios con freno)

Código	Referencia	Ø (mm)	Carga (kg)
35-004-FD-M	MPG5 125 NYB6-FD	125	400
35-014/2-FD-M	MPG5 150 NYB5-FD	150	400
35-056-FD-M	MPG5 200 NYB5-FD	200	400

Rotantes con ruedas de nylon (fijos)

Código	Referencia	Ø (mm)	Carga (kg)
35-005-M	MPF5 125 NYB6	125	400
35-015/2-M	MPF5 150 NYB5	150	400
35-057-M	MPF5 200 NYB5	200	400

Rotantes para equipamiento industrial (carga semipesada) con proteccion del suelo silenciosas

- Núcleo: aluminio inyectado color gris
- Banda: caucho color negro (75 ±2° SHORE A)
- Temperatura: -20ºC a +50ºC
- Propiedades: baja resistencia al arranque y al desplazamiento. Buena capacidad de carga. Absorción de golpes y vibraciones. Protección de suelos.

Rotantes con ruedas de aluminio-caucho (giratorios)

Código	Referencia	Ø (mm)	Carga (kg)
35-000/6-M	MPG5 125 ACB5	125	250
35-020-M	MPG5 160 ACB5	160	300
35-046/0-M	MPG5 200 ACB5	200	400

Rotantes con ruedas de aluminio-caucho (giratorios con freno)

Código	Referencia	Ø (mm)	Carga (kg)
35-000/6-FD-M	MPG5 125 ACB5-FD	125	250
35-020-FD-M	MPG5 160 ACB5-FD	160	300
35-046/0-FD-M	MPG5 200 ACB5-FD	200	400

Rotantes con ruedas de aluminio-caucho (fijos)

Código	Referencia	Ø (mm)	Carga (kg)
35-001/6-M	MPF5 125 ACB5	125	250
35-021-M	MPF5 160 ACB5	160	300
35-047/0-M	MPF5 200 ACB5	200	400

Rotantes para contenedores residuos

- Núcleo: plástico color negro
- Banda: goma color negro (80 ±4° SHORE A)
- Temperatura: -20ºC a +60ºC
- Propiedades: resistentes al agua. Absorción de golpes y vibraciones. Silenciosas

Código	Referencia	Ø (mm)	Carga (kg)
34-098/1-M	MPG4 200 PGL4	200	200
34-098/1-FD-M	MPG4 200 PGL4-FD	200	200

Rotantes para containers

- Núcleo: acero soldado de alta resistencia, recubiertos con laca gris para protegerlo de las influencias ambientales
- Banda: doble rueda de banda de poliuretano vulcanizado de dureza 93 ±2° Shore A sobre un núcleo de hierro fundido
- Sujeción de los soportes por pletina lateral con anclaje directo al container
- Fijación simple y segura

Código	Referencia	Ø (mm)	Carga (kg)
39-610-M	TDPG7 250 HPB7	250	2.000
39-611-M	TDPF7 250 HPB7	250	2.000

Rotantes para andamios

Sujeción por espiga

Código	Referencia	Ø (mm)	Carga (kg)
34-912-M	AEG4 200 EGR4 D35	200	200
34-918/4-M	AEG4 200 EGR4 D40	200	200

Sujeción por adaptador

Código	Referencia	Ø (mm)	Carga (kg)
34-922-M	AAG4 200 EGR4 D45	200	200
34-928/4-M	AAG4 200 EGR4 D55	200	200

Sujeción por espiga roscada

Código	Referencia	Ø (mm)	Carga (kg)
34-950-M	ARG5 200 NPL5	200	700

Ruedas y rodillos para transpaletas

Rodillos

Código	Referencia	Material	Carga (kg)
16-41/48-M	082X070 HPB	Hierro - Poliuretano	700
13-09-M	082x070 NYB	Nylon	700

Ruedas

Código	Medidas (mm)	Material	Ø (mm)	Carga (kg)
975-60/310NY-M	200x50	Nylon	200	750
975-60/310-M	200x50	Goma	200	450

Ruedas para carretillas (impinchables)

10-87/14 - 10-87/141

10-87/153

10-87/146

10-87/20

Código	Referencia	Núcleo	Cojinete	Ø (mm)	Carga (kg)
10-87/14-M	260 PPIL3	Plástico rojo	Liso ø20mm	260	100
10-87/141-M	260 PPIR3	Plástico rojo	Rodillos ø20mm	260	100
10-87/146-M	360 PPIR3	Plástico rojo	Rodillos ø20mm	360	100
10-87/153-M	260 EPIB4	Estampado	Bolas ø20mm	260	150
10-87/20-M	360 EPIE3	Estampado	Eje Macizo	360	120

Ruedas para carretillas (neumáticas)

10-87/4 - 10-87/5

10-88/54

Código	Referencia	Núcleo	Cojinete	Ø (mm)	Carga (kg)
10-87/4-M	260 PNL3	Plástico rojo	Liso ø20mm	260	150
10-87/5-M	260 PNR3	Plástico rojo	Rodillos ø20mm	260	150
10-88/54-M	260 ENB6	Estampado	Bolas ø20mm	260	150

Escalera de un tramo

- Escalera de un tramo y apoyo en pared
- Los modelos superiores (11, 13 y 15 peldaños) incluyen estabilizador *
- Distancia entre peldaños: 250 mm

Código	Peldaños	(m)	(m)	Peso (kg)
74-102-M	7	2,00	2,73	4,00
74-104-M	9	2,50	3,21	4,50
74-105*-M	11	3,00	3,70	5,50
74-107*-M	13	3,50	4,18	6,50
74-109*-M	15	4,00	4,66	7,50

Escalera transformable doble

- Escalera transformable de dos tramos
- Se puede utilizar en forma de tijera o extendida
- Equipada con base estabilizadora y cinta de seguridad antiapertura

Código	Peldaños	(m)	(m)	Peso (kg)
74-112-M	7x2	2,00	4,14	8,50
74-114-M	9x2	2,50	4,95	10,25
74-115-M	11x2	3,00	5,49	13,75
74-117-M	13x2	3,50	6,30	14,00
74-119-M	15x2	4,00	7,11	20,25

Escalera transformable triple

- Escalera transformable de tres tramos
- Se puede utilizar en forma de tijera o extendida
- Equipada con base estabilizadora y cinta de seguridad antiapertura

Código	Peldaños	(m)	(m)	Peso (kg)
74-122-M	7x3	2,00	4,95	13,25
74-125-M	9x3	2,50	6,57	15,50
74-126-M	11x3	3,00	7,38	18,50
74-128-M	13x3	3,50	8,46	24,00
74-130-M	15x3	4,00	9,60	27,70

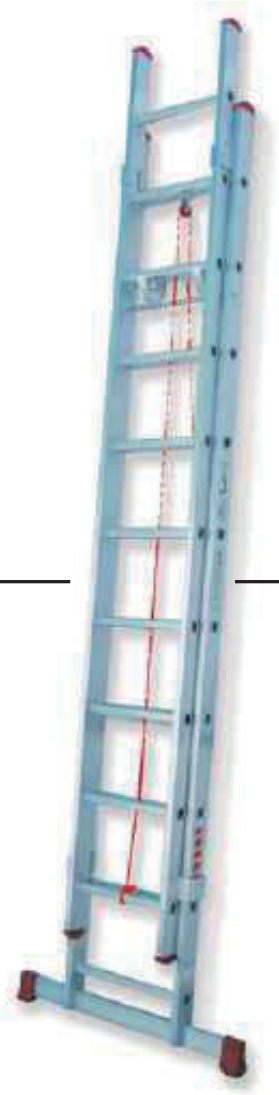

Escalera doble de extensión a cuerda

- Escalera profesional de dos tramos de apoyo a pared unidos por abrazaderas, cuyo desplazamiento se produce mediante polea y cuerda
- Para uso profesional
- Equipadas con base estabilizadora

Código	Peldaños	(m)	(m)	Peso (kg)
74-140-M	15x2	4,00	8,05	17,25
74-143-M	19x2	5,00	10,00	26,25

Escalera triple de extensión a cuerda

- Escalera profesional de tres tramos de apoyo a pared, unidos por abrazaderas, cuyo desplazamiento se produce mediante polea y cuerda
- Para uso profesional. Equipadas con base estabilizadora
- Para alturas hasta 13 metros. Perfil de 90 mm

Código	Peldaños	(m)	(m)	Peso (kg)
74-158-M	13x3	3,50	10,10	24,00
74-159-M	15x3	4,00	11,45	27,70
74-160-M	17x3	5,00	14,10	33,40

T-DOM escalera tijera domestica con arco de seguridad

- Escalera robusta de bricolage y doméstica, con arco de seguridad, con peldaños de 80 mm

Código	Peldaños	(m)	(m)	Peso (kg)
74-163-M	3	1,32	2,62	2,88
74-164-M	4	1,59	2,87	3,49
74-165*-M	5	1,84	3,11	4,11
74-166*-M	6	2,10	3,34	5,01
74-167*-M	7	2,35	3,58	5,67
74-168*-M	8	2,62	3,82	6,45

*Incluyen cinta de seguridad

T-PLUS escalera profesional con arco de seguridad

- Escalera profesional de tijera con arco de seguridad
- Máxima comodidad gracias a su peldaño plano de 120 mm de huella

Código	Peldaños	(m)	(m)	Peso (kg)
74-172/3-M	3	1,32	2,62	3,55
74-172/4-M	4	1,59	2,87	4,30
74-172/5*-M	5	1,84	3,11	5,10
74-172/6*-M	6	2,10	3,34	6,10
74-172/7*-M	7	2,35	3,58	6,90
74-172/8*-M	8	2,62	3,82	7,85

*Incluyen cinta de seguridad

T-PRO escalera profesional reforzada con arco de seguridad

- Escalera de tijera REFORZADA para uso intensivo. Máxima comodidad gracias a su peldaño ancho de 120 mm de huella
- Incluye bandeja porta herramientas y doble cinta de seguridad extrafuerte en todos los modelos

Código	Peldaños	(m)	(m)	Peso (kg)
74-173-M	3	1,42	2,68	5,74
74-174-M	4	1,67	2,93	6,79
74-175-M	5	1,90	3,13	8,18
74-176-M	6	2,16	3,37	9,76
74-177-M	7	2,32	3,60	11,10
74-178-M	8	2,67	3,84	12,46
74-179-M	9	2,92	4,07	13,84
74-182-M	Barandilla (pack 2 unidades)			

T-MAX escalera profesional con arco de seguridad

- Escalera de tijera en fibra de vidrio y aluminio para todo tipo de uso industrial
- Más resistente y estructuralmente más segura. Peldaños en aluminio estriado de 75 mm
- Arco de seguridad y bandeja porta herramientas. Aislada eléctricamente

Código	Peldaños	(m)	(m)	Peso (kg)
74-183/04-M	4	1,63	2,96	8,20
74-183/05-M	5	1,88	3,21	9,10
74-183/06-M	6	2,13	3,46	10,4
74-183/07-M	7	2,38	3,71	11,5
74-183/08-M	8	2,63	3,96	12,6
74-183/09-M	9	2,88	4,21	14,2

T-DAX escalera tijera doble acceso

- Escalera profesional de doble acceso en aluminio. Peldaño plano de 75mm de huella
- Nuevo sistema de tirantes de unión con empuñadura. Zapatas de goma
- Tirante de refuerzo

Código	Peldaños	(m)	(m)	Peso (kg)
74-184/05-M	5x2	1,50	2,80	8,00
74-184/06-M	6x2	1,80	3,10	9,37
74-184/07-M	7x2	2,10	3,40	10,31
74-184/08-M	8x2	2,40	3,70	12,31
74-184/09-M	9x2	2,70	4,00	13,80
74-184/10-M	10x2	3,00	4,30	15,66
74-184/12-M	12x2	3,60	4,90	18,67

Escalera de almacén plegable ALX-PL

- Escalera de aluminio con estructura plegable: que facilita el transporte
- Muy útil para almacenes, pasillos y cementerios
- Fabricada con barandillas de seguridad y peldaños antideslizantes
- Dispone de ruedas de ø175 mm
- Montantes de aluminio electrosoldado

Código	Peldaños	(m)	(m)	Peso (kg)
74-308/04-M	4	2,15	3,05	16,00
74-308/05-M	5	2,45	3,30	17,50
74-308/06-M	6	2,70	3,55	19,50
74-308/07-M	7	3,00	3,80	21,00
74-308/08-M	8	3,55	4,35	22,30
74-308/10-M	10	3,85	4,60	25,00

Escalera de almacén ALX 60º

- Escaleras móviles de aluminio con plataforma de trabajo, para todo tipo de usos Industriales (almacenes, picking, accesos, etc..) Inclinación de 60º que les confiere una gran estabilidad
- Su fabricación en forma de torre permite acceder a pasillos y zonas de trabajo, donde no es posible hacerlo con los modelos que montan estabilizador. Incorpora cuatro rotantes, dos fijos y dos giratorios, para facilitar su transporte. Dotadas con sistema de seguridad en las ruedas
- Dos barandillas en toda la gama
- Plataforma 600x700 mm

Código	Peldaños	(m)	(m)	Peso (kg)
74-312/03-M	3	0,710	2,710	39,4
74-312/04-M	4	0,950	2,950	42,8
74-312/05-M	5	1,190	3,190	46,7
74-312/06-M	6	1,430	3,430	50,3
74-312/07-M	7	1,670	3,670	54,1
74-312/08-M	8	1,910	3,910	57,2
74-312/09-M	9	2,150	4,150	61,9

Se sirven desmontadas

Escalera de almacén ALS 60º

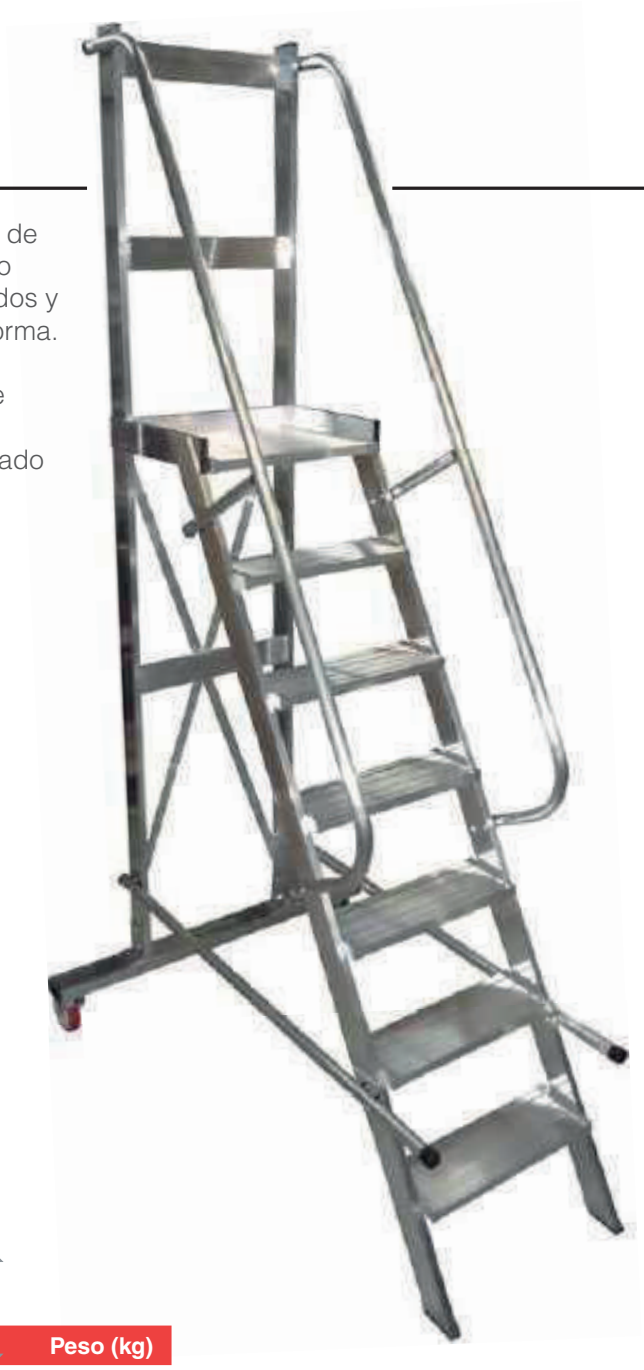

- Escalera con plataforma fabricada en aluminio y de acuerdo a la normativa europea EN131-7. Diseño robusto y resistente, con barandillas a ambos lados y frontal, rodapié en todo el perímetro de la plataforma. Para una mayor comodidad y maniobrabilidad incorpora 2 rotantes fijos con freno y manetas de transporte. Con una inclinación de 60 grados. Peldaños y plataforma de perfil de aluminio estriado
- Plataforma 500x400 mm. Peldaños de 160 mm

Código	Peldaños	(m)	(m)	Peso (kg)
74-314/02*-M	2	0,50	2,50	16
74-314/03*-M	3	0,75	2,75	19
74-314/04*-M	4	1,00	3,00	22
74-314/05*-M	5	1,25	3,25	26
74-314/06-M	6	1,50	3,50	29
74-314/07-M	7	1,75	3,75	33
74-314/08-M	8	2,00	4,00	36
74-314/09-M	9	2,25	4,25	41
74-314/10-M	10	2,50	4,50	47
74-314/12-M	12	3,00	5,00	62

*Se sirven montadas

Escalera de almacén al 45º

- Escaleras de aluminio móviles con plataforma de trabajo, para todo tipo de usos industriales (almacenes, picking, accesos, etc)
- Elementos constructivos:
  - Aluminio y tornilleria zincada
  - Incorporan 2 rotantes fijos ø150 mm con freno
  - Se suministran con 1 barandilla (2ª barandilla opcional)
- Carga máxima de utilización: 150 kg (test a 300 kg)
- Carga máxima superficial 200 kg/m² (test a 400 kg/m²)
- Normas técnicas aplicadas: UNE-EN131 / EN ISO 14122 / R.D. 31/1995 / R.D. 486/1997 / R.D. 1215/1997

Código	Peldaños	(m)	(m)	Peso (kg)
74-316/02-M	2	0,410	2,410	27
74-316/03-M	3	0,615	2,615	36
74-316/04-M	4	0,820	2,820	40
74-316/05-M	5	1,025	3,025	44
74-316/06-M	6	1,230	3,230	47
74-316/07-M	7	1,435	3,435	52
74-316/08-M	8	1,640	3,640	58
74-316/10-M	10	2,050	4,050	72
74-316/12-M	12	2,460	4,460	88
74-316/14-M	14	2,870	4,870	103
74-316/16-M	16	3,280	5,280	112
74-316/18-M	18	3,690	5,690	124
74-316/20-M	20	4,100	6,100	134

*Se sirven montadas

Escalera puente de acceso PT1 60º

- Escalera puente de paso y acceso, fabricada en aluminio y de acuerdo a la normativa europea EN131. Diseño robusto y resistente, con barandillas y rodapié a ambos lados, permite la salida de frente desde la plataforma. Lo convierte en la escalera ideal para accesos a distinto nivel, a la caja de los camiones, para carga de contenedores... A través de los accesorios opcionales, la escalera, se puede fijar al suelo para accesos permanentes, colocar ruedas para una mayor movilidad o equipar con barandilla frontal para usarla como escalera de almacén
- Con una inclinación de 60 grados. Peldaños y plataforma de perfil de aluminio estriado. Plataforma 560x500 mm. Peldaños de 160mm. 600x700 m

Ruedas incluidas

Barandilla frontal OPCIONAL

Código	Peldaños	(m)	(m)	Peso (kg)
74-319/03*-M	3	0,75	2,75	19,00
74-319/04*-M	4	1,00	3,00	22,00
74-319/05*-M	5	1,25	3,25	26,00
74-319/06-M	6	1,50	3,50	29,00
74-319/07-M	7	1,75	3,75	33,00
74-319/08-M	8	2,00	4,00	36,00

*Se sirven montadas

Plataforma TLS

- Disponible en 2 modelos, 4/6 peldaños y 5/8 peldaños
- De uso tanto en suelos planos como en suelos con desnivel o escaleras
- Plataforma telescópica y plegable
- Bandeja porta-herramientas
- Doble barandilla
- Barra de seguridad en la barandilla
- Incorpora ruedas retráctiles para un mejor transporte
- Fácil de transportar una vez cerrada
- Aplicaciones totalmente industriales y profesionales
- Revolucionario bloqueo de peldaños

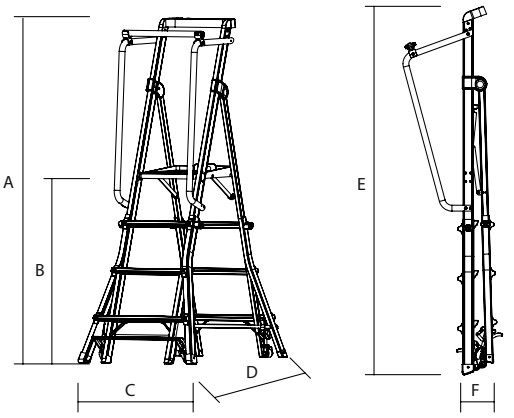

Código	Peldaños	A (mm)	B (mm)	C (mm)	D (mm)	E (mm)	F (mm)	Alt. máx. trabajo	Peso (kg)
74-430-M	4-6	0,75	0,75	0,75	0,75	0,75	0,75	3.680	15,85
74-432-M	5-8	2,00	0,75	0,75	0,75	0,75	0,75	4.800	18,35

Plataforma móvil Telepro

- Plataforma telescópica y plegable de uso intensivo
- De uso tanto en suelos planos como en suelos con desnivel o escaleras
- Incorpora ruedas para un mejor transporte y estabilizadores con tacos de goma
- Plataforma de trabajo de 610x444 mm

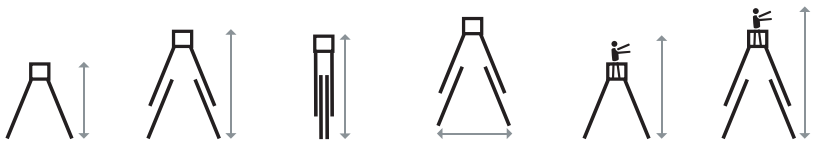

Código	Peldaños	(m)	(m)	(m)	(m)	(m)	(m)	Peso (kg)
74-436-M	4-6	1,080	1,622	2,422	1,697	3,080	3,630	37,00
74-438-M	7-9	1,895	2,440	3,292	2,292	3,895	4,448	49,45

Plataforma TLS

- El andamio PRACTIK se ensambla rápidamente sin el uso de tornillos o herramientas, ocupa solo 26 cm de espacio una vez plegado. La plataforma doble, escalonada, facilita el ascenso, puede alcanzar una altura de trabajo de 2,8 m. Embalaje retráctil
- Tamaño de la base 0.75x1.68
- Elemento de cierre rápidocon cierre de seguridad
- Abre y cirre rápidamente
- 4 rotantes giratorios con freno
- Embalaje
- Detalles de acero galvanizado, anti-rotura
- No permite módulo de extensión

Código	Referencia	Altura plataforma	Altura trabajo	Altura total
74-442/04-M	Practik 1100	0,82	2,80	1,88

Andamio HANDY 0,7x2,5

- El andamio Handy fue especialmente desarrollado para las aplicaciones industriales más exigentes y para el alquiler. Las plataformas apilables encajadas de Handy, con elementos de seguridad antiviento, son realmente fáciles de utilizar
- Los peldaños perfilados (completamente soldados) proporcionan un agarre óptimo para un montaje y uso seguro. La anilla de protección de robusto aluminio fundido colocada en los marcos, los protege a estos de posibles deformaciones. Las ruedas con husillos permiten una rápida nivelación en cualquier superficie, óptimas para un sencillo montaje y desmontaje
- Soldadura robotizada, EN 1004 T.Ü.V. certificado, 200 kg/m^2 carga máxima según clase de andamio 3, Máxima altura de trabajo 10 m interior, 14 m exterior, ø tubo 50 mm, Espesor de pared tubular: 2,3 mm (soportes) y 2,15 mm (peldaños, horizontales y diagonales), Madera de plataforma robusta y de 12mm, Horizontales y diagonales por código de colores
- Plataforma de 600x2500 mm

Código	Referencia	Altura plataforma	Altura trabajo	Altura total
74-462/02-M	Handy 700/2300	2,30	4,30	3,30
74-462/03-M	Handy 700/3300	3,30	5,30	4,30
74-462/04-M	Handy 700/4300	4,30	6,30	5,30
74-462/05-M	Handy 700/5300	5,30	7,30	6,30
74-462/06-M	Handy 700/6300	6,30	8,30	7,30
74-462/07-M	Handy 700/7300	7,30	9,30	8,30
74-462/08-M	Handy 700/8300	8,30	10,30	9,30
74-462/09-M	Handy 700/9300	9,30	11,30	10,30
74-462/10-M	Handy 700/10300	10,30	12,30	11,30
74-462/11-M	Handy 700/11300	11,30	13,30	12,30
74-462/12-M	Handy 700/12000	12,00	14,00	13,00

Plataforma elevadora eléctrica UP LIFT 5

- Homologada para uso interno y externo (en total ausencia de viento)
- Plataforma de acceso con cierre automático. 4 ruedas antideslizantes de 125 mm de diámetro. Pasa a través de puertas y ascensores. Se eleva y se baja de manera totalmente eléctrica
- Elevación mediante cilindros telescópicos (accionamiento eléctrico)
- Dotada de batería de 12V con cargador de 6Ah (Para cargarlo a mano puede desmontarse el contrapeso (4 zaborras de 15 kg) y la batería (9 kg). Plataforma con superficie antideslizante. Etiqueta y manual de instrucciones. Certificado CE
- Plataforma de 600x2500 mm

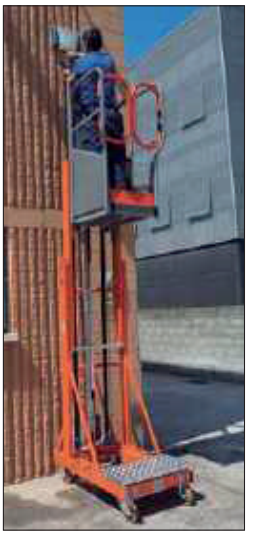

Código	Referencia	Altura plataforma	Altura trabajo	Ancho	Largo
74-510-M	Up Lift 5	2,96	5,00	1,10	0,68

Plataforma elevadora eléctrica EPE 5500

- Compacto y ligero
- Altura de trabajo de 5.500 mm
- Cuerpo plegable. Cabe en un vehículo
- Traslación manual. Elevación eléctrica
- Ancho inferior a 790 mm
- Equipado con un freno de seguridad cuando la plataforma está en alzado

Código	Referencia	Altura plataforma	Altura trabajo	Ancho	Largo
74-512-M	EPE 5500	3,50	5,50	1,45	0,78

Cajas aluminio ALUBOX

- Fabricadas en aleación de aluminio. Material ligero, robusto y estable resistente a la corrosión y a los agentes atmosféricos. Impermeables al polvo, agua, sal, arenas, etc...
- Protegen del calor y del frio (-40ºC a 180ºC)
- Excelentes para largos periodos de almacenaje. Disponen de cierres con llave, y posibilidad de usar candado para una seguridad extra durante el transporte
- Las cajas pueden apilarse facilmente gracias a los soportes de las tapas en las cuatro esquinas. Dos asas con retorno de muelle y recubrimiento sintético, colocadas en los lados, permiten una fácil manipulación
- Paredes de 1 mm de grueso con nervios de refuerzo horizontales. Las dimensiones de las cajas son modulables con las medidas de los europallets

Código	Referencia	Volumen (l)	Carga máx. (kg)	Dimensión interior	Dimensión exterior
74-550-M	Alubox-29	19	40	400x300x245	432x335x277
74-552-M	Alubox-47	47	70	550x350x245	582x385x277
74-554-M	Alubox-76	76	100	560x353x380	592x388x409
74-556-M	Alubox-91	91	120	750x350x350	782x385x379
74-560-M	Alubox-157	157	140	750x550x380	782x585x412
74-564-M	Alubox-240	240	160	750x550x590	782x585x622
74-566-M	Alubox-415	415	200	1160x755x485	1192x790x517

Estanterias metálicas

- Estantería metálica con perfil de metal
- Montaje sencillo
- 2 años de garantía

74-580
150x75x30

74-584
170x75x30

74-588
180x90x40

74-592
177x90x45

Código	Referencia	Estantes	Color	Dimensiónes	Carga x estante (kg)
74-580-M	EST-150x75x30B	4	Blanco	150x75x30	50
74-584-M	EST-170x75x30B	5	Blanco	170x75x30	50
74-586-M	EST-180x90x30B	5	Blanco	180x90x30	80
74-587-M	EST-180x90x40B	5	Blanco	180x90x40	80
74-588-M	EST-180x90x40G	5	Gris	180x90x40	80
74-592-M	EST-R-177x90x45	5	Azul/Naranja	177x90x45	235

Carretillas de aluminio plegables

Código	Altura (mm)	Ancho (mm)	Pala (mm)	Ruedas	Peso (kg)	Carga (kg)
73-334-M	980 (720 mm plegada)	410	400x390	ø125 goma maciza	3,9	70
73-340-M	990 (730 mm plegada)	500	355x320	ø180 goma maciza	5,0	90
73-348-M	1.125 (820 mm plegada)	500	345x490	ø180 goma maciza	5,9	200
73-360-M	1.200 (750 mm plegada)	400	300x220	ø120x35 goma maciza	5,9	90

Carretillas de aluminio

73-380

73-390

73-391

73-394

73-395

Código	Altura (mm)	Ancho (mm)	Pala (mm)	Ruedas	Peso (kg)	Carga (kg)
73-380-M	1180	460	300x220	ø260x85 neumática	9,0	200
73-390-M	1300	460	300x300	ø260x85 neumática	8,0	180
73-391-M	1320	520	300x300	ø160 goma maciza	8,0	180
73-394-M	1310	470	370x270	ø260x85 neumática	10,8	300

Carretillas de aluminio

Carretilla y carro todo en uno

- Transporta cargas como una carretilla tradicional y con un simple accionamiento se convierte en un carro de plataforma. capaz de cargar hasta 400 kg
- Ruedas neumáticas con cojinetes a bolas

Código	Plataforma (mm)	Medidas (mm)	Pala (mm)
73-396-M	950x540	1300x540	230x450

Ruedas	Peso (kg)	Carga (kg)	Carga plat. (kg)
ø260x85 mm neumática	19,7	225	400

Carretillas de aluminio

Carretilla para garrafas de agua

- Ruedas neumáticas con llantas de acero y cojinete a bolas
- Bandejas plegables en aluminio para transportar bidones de agua (5 garrafas de 19 litros)
- Puede transportar bidones y paquetes a la vez

Código	Medidas (mm)	Pala (mm)
73-398-M	1270x490	350x190

Ruedas	Peso (kg)	Carga (kg)
ø260x56 mm neumática	13,5	250

Carretilla eléctrica sube escaleras

- Capacidad para 170 kg de carga
- Batería de ION Litio 48V 6,6Ah con autonomía de hasta 1800 escalones
- Sistema de palanca eléctrico para subir/bajar escalones, accionado desde el mango. Dos velocidades

Código	Medidas (mm)	Pala (mm)
73-400-M	1100x524	323x524

Ruedas	Peso (kg)	Carga (kg)
ø260 mm neumática	25,0	170

Carretillas de aluminio

Carretilla y carro todo en uno

- Plataforma lijera con protección antideslizante con bandejas. 2 ruedas fijas y 2 ruedas giratórias. Protección de goma en el borde de la plataforma. Ruedas en núcleo de plástico con banda de rodadura en goma de alta calidad. Incorporan cojinete de bolas para mejorar la resisténcia y un avance suave

Código	Plataforma (mm)	Altura asidero (mm)
73-540-M	720x460	950
73-544-M	720x460	950

ø rueda (mm)	Carga (kg)	Peso (kg)
125	150	16,0
125	300	20,0

Plataforma de transporte en acero

- 2 rotantes giratorios y 2 rotantes fijos. Empuñadura abatible. Protección (en goma) del borde de la plataforma

Código	Plataforma (mm)	Altura asidero (mm)
73-550-M	720x480	820
73-560-M	920x620	860

ø rueda (mm)	Carga (kg)	Peso (kg)
100	150	8,5
125	300	17,0

Plataforma de transporte en aluminio

- Rotantes de 1a calidad con banda anti-mancha. 2 rotantes giratorios y 2 rotantes fijos. Empuñadura abatible en acero cromado. Construcción en aluminio (hasta un 30% más ligero que el acero). Protecciones de plástico en las esquinas para evitar daños en mobiliario, paredes, etc.

Código	Plataforma (mm)	Altura asidero (mm)
73-564-M	740x475	820
73-568-M	900x600	820

ø rueda (mm)	Carga (kg)	Peso (kg)
100	150	9,3
125	300	12,5

Carros plataforma

Plataforma plegable

- Plataforma de plástico de alta resistencia
- Empuñadura abatible en aluminio
- 2 rotantes giratorios y 2 rotantes fijos
- Totalmente plegable

Código	Plataforma (mm)	Altura asidero (mm)
73-572-M	680x410	720/820/920

ø rueda (mm)	Carga (kg)	Peso (kg)
100	1200	6

Plataforma de transporte en madera

- Fabricadas en madera contrachapada de alta calidad
- Revestimiento antideslizante

Código	Plataforma (mm)	Espesor plat. (mm)
73-590-M	600x300	27
73-592-M	600x400	27
73-594-M	700x500	27

ø rueda (mm)	Carga (kg)	Peso (kg)
100	450	6
100	450	7
100	450	9

Carros plataforma

Plataforma de transporte en ABS

- Construcción en ABS reforzado
- Rotantes de calidad en plástico gris
- 4 rotantes giratorios ø100 mm

Código	Plataforma (mm)	Altura plata. (mm)
73-580-M	615x415	162

ø rueda (mm)	Carga (kg)	Peso (kg)
100	250	3,9

Plataforma eléctrica

- Capacidad de 300 kg. Acelerador Curtis.
- Velocidad de desplazamiento regulable de 3 a 6 km/h. Autonomía 4 horas. Manejo muy sencillo

Código	Plataforma (mm)	Altura asidero (mm)
73-600-M	1000x600	1.100

ø rueda (mm)	Carga (kg)	Peso (kg)
230/125	300	58

Carretillas de hierro

Goma

Carretilla hierro soldadura

- Carretilla de hierro ligera, manejable y robusta, gracias a su chasis reforzado. Diámetro del tubo 25 mm. Chásis con acabado martelé. Ideal para el transporte de carga cilíndrica gracias a su bastidor curvo, como botellas de gas. Excelente capacidad de rodar grácias a sus ruedas prémium en goma maciza del catálogo de ruedas GAYNER. Incorpóra cinta de sujeción con velcro para la carga cilíndrica

Código	Altura (mm)	Ancho (mm)	Pala
73-445/4-M	1.150	350	260x200

ø rueda (mm)	Ruedas	Peso (kg)	Carga (kg)
250	Goma Maciza	11,0	200

CR-H250

- Carretilla robusta de hierro con tubo ø30 mm. Pala abatible
- Disponible con ruedas de: goma maciza, neumáticas, impinchables o impinchables de alta densidad, de ø260 mm con cojinete a bolas

Código	Altura (mm)	Ancho (mm)	Pala
73-450-M	1.200	500	160x410/520x340
73-452-M	1.200	500	160x410/520x340
73-453-M	1.200	500	160x410/520x340
73-454-M	1.200	500	160x410/520x340

ø rueda (mm)	Ruedas	Peso (kg)	Carga (kg)
260	Neumáticas	12,0	250
260	Impinchables	13,0	250
260	Impinchables AD	12,0	250
260	Goma Maciza	12,0	250

Goma

Impinchable

Neumática

Impinchable
Alta densidad

Carretillas de hierro

CR-H300

- Carretilla robusta de hierro con tubo ø30 mm
- Disponible con ruedas de: goma maciza, neumáticas, impinchables o impinchables de alta densidad, de ø260 mm con cojinete a bolas

Código	Altura (mm)	Ancho (mm)	Pala
73-468-M	1.150	450	220x450
73-472-M	1.150	450	220x450
73-474-M	1.150	450	220x450
73-475-M	1.150	450	220x450

ø rueda (mm)	Ruedas	Peso (kg)	Carga (kg)
260	Goma Maciza	12,6	300
260	Impinchables	11,6	200
260	Neumáticas	12,6	300
260	Impinchables AD	12,6	300

Goma

Impinchable

Neumática

Impinchable
Alta densidad

CR-H350

- Carretilla robusta de hierro con tubo ø30 mm
- Disponible con ruedas de goma maciza o neumáticas, de ø260 mm con cojinete a bolas

Código	Altura (mm)	Ancho (mm)	Pala
73-476-M	1.100	500	240x500
73-480-M	1.100	500	240x500

ø rueda (mm)	Ruedas	Peso (kg)	Carga (kg)
260	Goma Maciza	18,8	350
260	Neumáticas	13,2	350

Goma

Neumática

Contenedores autobasculantes

- Diseñados para la clasificación de residuos, desechos y manejo de materiales. Completamente estancos y perfectamente manipulable con una carretilla elevadora. Incorpora un resorte en la parte inferior para el vaciado automático

Código	Altura (mm)	Ancho (mm)	Largo (kg)	Volumen (l)	Peso neto (kg)	Carga (kg)
74-650-M	870	50	1.525	520	101,0	2.000
74-660-M	1.045	865	1.700	1.030	157,0	2.000

Kit ruedas

Código	Altura total del rotante (mm)	Material		Carga (kg)
74-680-M	190	Nylon	2 rotantes giratorios + 2 rotantes fijos	1.600

Apilador manual para barriles

Código	Alt. (mm)	Ancho (mm)	Largo (mm)
75-472-M	1.960	832	1.325

Elevación máx. (mm)	Peso neto (kg)	Carga (kg)
1.350	190	400

Carro para barriles

Código	Barril
74-604-M	ø572 mm / 210 l

Peso neto (kg)	Carga (kg)
42	250

Carro hidráulico para barriles

Código	Barril
74-608-M	ø572 mm / 210 l

Peso neto (kg)	Carga (kg)
42	250

Contenedor de retención

- Diseñados para el almacenaje de líquidos tóxicos, peligrosos e inflamables. Completamente estancos y perfectamente manipulable con una carretilla elevadora o transpaleta

Código	Altura (mm)	Ancho (mm)
74-620-M	350	800

Largo (mm)	Volumen (l)	Peso (kg)
1.250	260	40

Contenedor de retención palé

- Diseñados para el almacenaje de líquidos tóxicos, peligrosos e inflamables. Completamente estancos. Con base adaptable para palé

Código	Altura (mm)	Ancho (mm)
74-626-M	415	810

Largo (mm)	Volumen (l)	Peso (kg)
1.250	400	38

Contenedor de retención. Rejilla

- Diseñados para el almacenaje de líquidos tóxicos, peligrosos e inflamables. Completamente estancos y perfectamente manipulable con una carretilla elevadora o transpaleta. Con capacidad para dos bidones

Código	Altura (mm)	Ancho (mm)
74-632-M	325	950

Largo (mm)	Barriles (kg)	Peso (kg)
1.250	2	60

Contenedor de retención palé

- Para el almacenaje de líquidos tóxicos, peligrosos e inflamables. Estancos y perfectamente manipulable con una carretilla elevadora o transpaleta. Capacidad para uno o dos tanques de 1.000 l

Código	Altura (mm)	Ancho (mm)
74-640-M	750	1.310
74-642-M	450	1.310

Largo (mm)	Barriles (kg)	Peso (kg)
1.310	1	170
2.530	2	180

Pinza para bidones EB 350

- Pinza de elevación de bidones metálicos estandar. Permite la traslación y elevación de bidones en posición vertical. Ideal cuando hay escasez de espació para su manipulación

Código	Barril	Peso neto (kg)	Carga (kg)
78-252/28-M	ø572 mm / 210 l	9,5	350

Pinza para bidones EB 500

- Pinza de elevación de bidones metálicos estandar. Permite la traslación y elevación de bidones en posición vertical. Ideal cuando hay escasez de espació para su manipulación

Código	Barril	Peso neto (kg)	Carga (kg)
78-252/29-M	ø572 mm / 210 l	7,5	500

Pinza para bidones PB 500

- Eslinga de dos ramales de cadena con garras diseñada para la elevación y transporte de bidones. Su própio diseño failita la adaptación a diversos modelos de bidón

Código	Cadena grado 80	Long. (mm)	Peso neto (kg)	Carga 1/2 ramales (kg)
78-252/30-M	6,3	516	3,6	1.000

Arneses

- 1 punto de anclaje (dorsal)
- 3 puntos de ajuste (muslos y pectoral)

Código	Referencia
78-390/2-M	ARN-SR200

- 2 puntos de anclaje (dorsal y frontal)
- 5 puntos de ajuste (muslos y pectoral)

Código	Referencia
78-390/4-M	ARN-ST400

- 2 puntos de anclaje (dorsal y frontal)
- 6 puntos de ajuste (muslos, pectorales y cintura)

Código	Referencia
78-390/6-M	ARN-PRO200

- 3 puntos de anclaje (dorsal y 2 frontales) + cinturón de posicionamiento
- 6 puntos de ajuste

Código	Referencia
78-390/8-M	ARN-PRO400

Cinta baliza (70 mm x 200 m)

Código	Color
78-810-M	Blanco/Rojo

Código	Color
78-814-M	Amarillo/Negro

Cinta baliza adhesiva (70 mm x 200 m)

Código	Color
78-820-M	Blanco/Rojo

Código	Color
78-822-M	Amarillo/Negro

Cadena plástico (ø6x25 mm)

Código	Color
78-832-M	Amarillo/Negro

Código	Color
78-830-M	Blanco/Rojo

Señal suelo mojado

Código	Ancho (mm)	Altura (mm)
78-826-M	63	300

Poste cadena plástico

- Kit 2 unidades

Código	Color
78-844-M	Amarillo/Negro

Código	Color
78-842-M	Blanco/Rojo

Gancho cadena plástico

- 10 unidades

Código	Color
78-836-M	Plástico rojo

Código	Color
78-838-M	Plástico negro

Cono señalización PVC

Código	Altura (mm)	Peso (kg)
78-846-M	30	1,6
78-848-M	50	2,1

Cono señalización alta resistencia

Código	Altura (mm)	Peso (kg)
78-850-M	50	2,6
78-852-M	75	5,5

Baliza articulada de señalización

Código	Altura (mm)	ø
78-870-M	800	100 mm. Base ø 260 mm

Baliza flexible de delimitación

Código	Color	Altura (mm)
78-872-M	Verde	750
78-874-M	Azul	750

Valla seguridad

Código	Largo (cm)	Alto (cm)	Peso (kg)
78-878-M	200	100	15,2

Pasacables para personas

Código	Referencia	Capacidad	Ancho (mm)	Alto (mm)	Largo (mm)
78-894/10-M	PSP-C 70X18X2000	2 cables ø12+2 cables ø8	70	18	2
78-894/14-M	PSP-F/G 86X18X3000	1 cables ø13+2 cables ø9	86	18	3
78-894/18-M	PSP-F/N 80X16X3000	1 cables ø14+2 cables ø10	80	18	3

Pasacables para vehiculos

Código	Referencia	Capacidad	Ancho (mm)	Alto (mm)	Largo (mm)
78-896/10-M	PSV-B 100X30X450	1 cable ø20	100	30	4,5
78-896/18-M	PSV-B 172X50X4000	1 cable ø40	172	50	4,0
78-896/22-M	PSV-B 235X70X1000	1 cable ø60	235	70	1,0

Barrera parking abatible

Código	Modelo	Dimensiones (mm)
78-938-M	BARRERA PARK	405x755

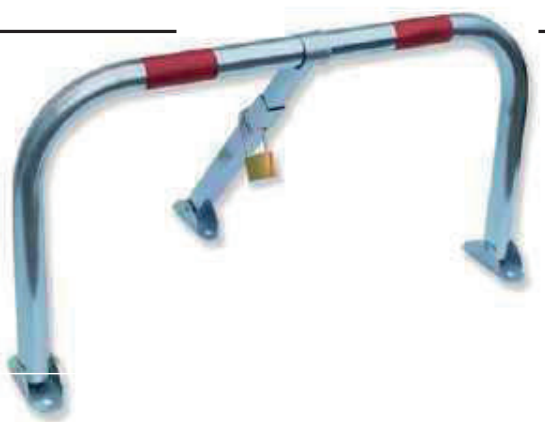

Park stop

Código	Modelo	Dimens. (mm)
78-906-M	PARKSTOP-540	540x100x150
78-908-M	PARKSTOP-1830	1.830x100x150

Protector de impactos

Código	Color	Lar. (mm)	Al. (mm)	Gru. (mm)	Peso (kg)
78-912-M	R/B	350	80	15	0,07
78-913-M	R/B	400	200	40	0,15
78-914-M	N/A	350	80	15	0,07
78-915-M	N/A	400	200	40	0,15

Protección esquina adhesiva

Código	Color	Lar. (mm)	An. (mm)	Gru. (mm)	Peso (kg)
78-934-M	R/B	750	30	8	0,07
78-936-M	R/B	5.000	30	8	0,15
78-934/2-M	N/A	750	30	8	0,07
78-936/2-M	N/A	5.000	30	8	0,15

Protector en goma

Código	Color	Tipo	Largo (mm)	Peso (kg)
78-937/2-M	N/A	Angular	800	3,0
78-937/4-M	N/A	Redondo	800	3,0

Espejo de exterior

Código	ø (mm)	Peso (kg)
78-940/2-M	450	1,6
78-940/4-M	600	3,0
78-940/6-M	800	5,0

Espejo de interior

Código	ø (mm)	Peso (kg)
78-942/2-M	350	1,6
78-942/4-M	600	3,0

Espejo cúpula multiusos

Código	ø (mm)	Peso (kg)
78-950/2-M	1/4x600	0,5
78-950/4-M	1/2x600	1,0
78-950/6-M	600	2,0

Espejo rectangular tráfico

Código	Dimensiones (mm)	Peso (kg)
78-951-M	430x640	2,65

Rodillos para transportadores en PVC

- Eje con resorte pivotante 8 mm

Código	ø (mm)	Largo (mm)	ø eje (mm)
78-670/10-M	25	200	8
78-670/14-M	25	250	8
78-670/18-M	25	300	8
78-670/22-M	25	400	8
78-672/10-M	50	200	8
78-672/14-M	50	250	8
78-672/18-M	50	300	8
78-672/22-M	50	400	8
78-672/26-M	50	500	8
78-672/30-M	50	600	8

Rodillos para transportadores en acero

- Eje con resorte pivotante

Código	ø (mm)	Largo (mm)	ø eje (mm)
78-675/10-M	25	200	8
78-675/14-M	25	250	8
78-675/18-M	25	300	8
78-675/22-M	25	400	8
78-677/10-M	50	200	8
78-677/14-M	50	250	8
78-677/22-M	50	400	8
78-677/26-M	50	500	8
78-677/30-M	50	600	8
78-677/38-M	50	100	12
78-677/42-M	50	200	12
78-677/46-M	50	300	12
78-677/50-M	50	400	12
78-677/54-M	50	500	12
78-677/58-M	50	600	12
78-677/62-M	50	800	12

Extensibles de roldanas en ABS

- Chasis y estructura en acero. Roldanas en ABS. Acabado del chasis en pintura epoxi negro. Acabado de la estructura en zincado plateado. Paso de rodillos máximo 125 mm

Código	Secc. (pcs)	(mm)	(mm)	(mm)	(mm)	(mm)	(mm)	Carga secc. (kg)
78-620-M	3	48	6x16	500	1.150 - 3.500	830 - 1.100	350	80
78-624-M	5	48	6x16	500	1.800 - 5.600	830 - 1.100	350	80
78-628-M	6	48	6x16	500	2.125 - 6.650	830 - 1.100	350	80
78-632-M	3	50	6x16	500	1.150 - 3.500	830 - 1.100	350	80
78-636-M	5	50	6x16	500	1.800 - 5.600	830 - 1.100	350	80
78-640-M	6	50	6x16	500	2.125 - 6.650	830 - 1.100	350	80
78-650-M	3	50	2x230	500	1.605 - 3.500	830 - 1.100	600	100
78-654-M	5	50	2x230	500	2.535 - 5.600	830 - 1.100	600	100
78-658-M	6	50	2x230	500	3.000 - 6.650	830 - 1.100	600	100

Minicarril roldana estándar

Código	Ancho (mm)	Largo (mm)	ø rueda (mm)
78-510-M	35,5	1.000	28
78-512-M	35,5	1.500	28
78-514-M	35,5	2.000	28

Minicarril roldana aleta

Código	Ancho (mm)	Largo (mm)	ø rueda (mm)
78-520-M	35,5	1.000	28/40
78-522-M	35,5	1.500	28/40
78-524-M	35,5	2.000	28/40

Cierrapuertas. Serie 350. Uso moderado

- Cierrapuertas hidráulico con piñón cremallera. Fuerza de cierre 2-3-4 EN 1154 ajustable mediante inversión del asiento del brazo. Reversible

Sin retención (cert. EN 1154 puertas RF)

Código	Color
86-440/2-M	Plata
86-440/4-M	Negro
86-440/6-M	Blanco

Con retención (no válido para puertas RF)

Código	Color
86-442/2-M	Plata
86-442/4-M	Negro
86-442/6-M	Blanco

Cierrapuertas. Serie 83v. Uso frecuente

- Cierrapuertas hidráulico con piñón cremallera. Fuerza de cierre 2-3-4 EN 1154 ajustable mediante tornillo lateral. Reversible. apertura 180º

Sin retención (cert. EN 1154 puertas RF)

Código	Color
86-444/2-M	Plata
86-444/4-M	Negro
86-444/6-M	Blanco

Con retención (no válido para puertas RF)

Código	Color
86-446/2-M	Plata
86-446/4-M	Negro
86-446/6-M	Blanco

Cierrapuertas. Serie 85v. Uso frecuente

- Cierrapuertas hidráulico con piñón cremallera. Fuerza de cierre 3-4-5-6 EN 1154 ajustable mediante tornillo en el lateral. Reversible

Sin retención (cert. EN 1154 puertas RF)

Código	Color
86-448/2-M	Plata
86-448/4-M	Negro
86-448/6-M	Blanco

Con retención (no válido para puertas RF)

Código	Color
86-449/2-M	Plata
86-449/4-M	Negro
86-449/6-M	Blanco

Cierrapuertas. Serie 480/490 guía deslizante. Uso frecuente

- Sistema de cierrapuertas con sistema de levas. Ofrece una fácil apertura con mayor eficiéncia en el par de cierre. Conforme con la norma europea (89/106/EEC) EN1154:1996/ A1:2002/AC:2006. Regulación de fuerza 2-4 mediante tornillo. Regulación de velocidad de cierre y de golpe final. Sistema de retención. Reversible (puertas de izquierda y de derecha)
- Temperatura de trabajo de -15ºC a +40ºC. Apertura 110º para fuerzas 2-3-4

Con retención (no válido para puertas RF)

Código	Color	Montaje
86-452/10-M	Plata	Exterior
86-452/20-M	Plata	De embutir

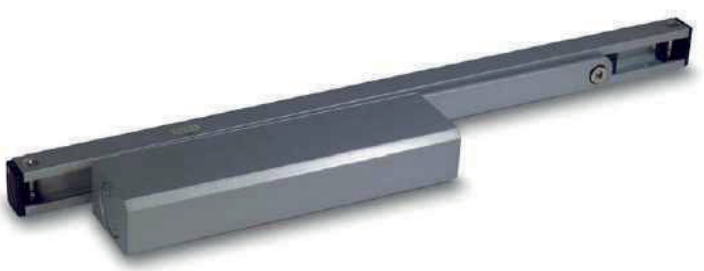

Balanza cuentapiezas DSC

- Uso interno

Código	Peso (kg)
DSC/260294-M	15
DSC/260295-M	3
DSC/260296-M	30
DSC/260297-M	6

Balanza sólo peso DSC

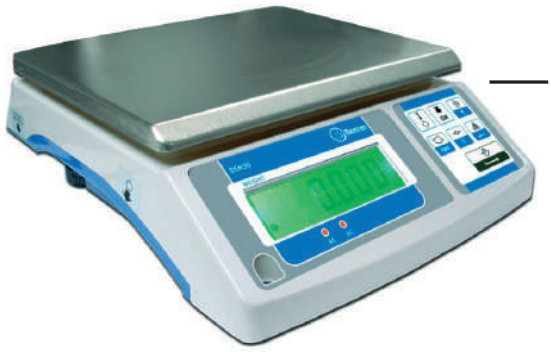

- Uso interno

Código	Peso (kg)
DSN/260298-M	15
DSN/260299-M	3
DSN/260300-M	30
DSN/260301-M	6
DSN/261159-M	50

Balanza cuentapiezas BC

- Verificada

Código	Peso (kg)
BC/260118-M	15
BC/260121-M	30
BC/260122-M	3
BC/260124-M	6

Balanza solo peso ABD

- Verificada

Código	Peso (kg)
ABD/261121-M	15
ABD/261122-M	3
ABD/261123-M	30
ABD/261124-M	6

Báscula de columna TMM

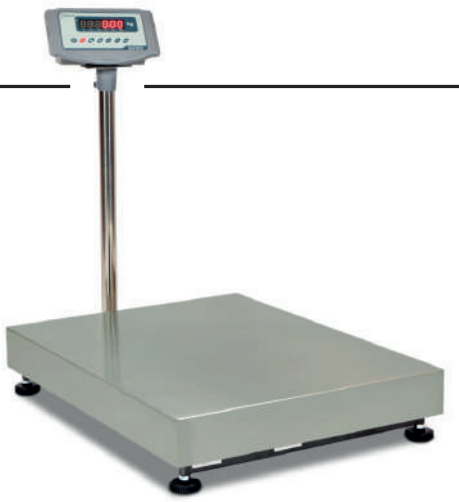

- Uso interno

Código	Peso (kg)
TMM/260572-M	150
TMM/260573-M	150
TMM/260574-M	150
TMM/260575-M	30
TMM/260576-M	300

Código	Peso (kg)
TMM/260577-M	300
TMM/260578-M	300
TMM/260579-M	60
TMM/260580-M	60
TMM/260581-M	300

Báscula TMN

- Verificada

Código	Peso (kg)
TMN/260659-M	30
TMN/260660-M	60
TMN/260661-M	150
TMN/260662-M	60
TMN/260663-M	150

Código	Peso (kg)
TMN/260664-M	300
TMN/260665-M	150
TMN/260666-M	300
TMN/260667-M	300
TMN/260668-M	600

Báscula de sobremesa FOB

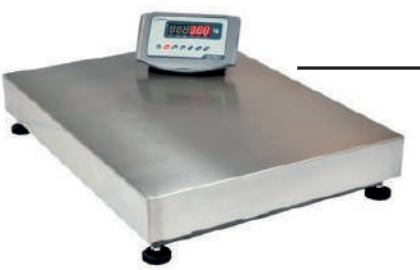

- Uso interno

Código	Peso (kg)
FOB/260312-M	30
FOB/260313-M	60
FOB/260314-M	150
FOB/260315-M	30
FOB/260316-M	60
FOB/260317-M	150

Código	Peso (kg)
FOB/260318-M	60
FOB/260319-M	150
FOB/260320-M	300
TFOB/260321-M	150
FOB/260322-M	300
FOB/260323-M	600

Báscula de sobremesa TZ

- Uso interno

Código	Peso (kg)
TZ/260602-M	15
TZ/260603-M	150
TZ/260604-M	150
TZ/260605-M	30
TZ/260606-M	30

Código	Peso (kg)
TZ/260607-M	60
TZ/260608-M	60

Pesa palet ZFU

- Uso interno

Código	Capacidad (kg)
ZFUL15/260637-M	1.500

Gancho de pesaje STP

- Uso interno

Código	Capacidad (kg)
STP30/260536-M	3.000
STP50/260538-M	5.000
STP100/260533-M	10.000
STP150/260534-M	15.000

Código	Peso (kg)
STP200/260535-M	20.000
STP300/260537	30.000

Gancho de pesaje SML

- Verificado

Código	Capacidad (kg)
SML15/260874-M	1.500
SML30/260875-M	3.000
SML60/260876-M	6.000

Plataforma de pesaje IFN

- Uso interno

Código	Peso (kg)
IFN15/260360-M	1.500
IFN15/260362-M	1.500
IFN15/260364-M	1.500
IFN15/260366-M	1.500
IFN15/260368-M	1.500

Código	Peso (kg)
IFN30/260361-M	3.000
IFN30/260363-M	3.000
IFN30/260365-M	3.000
IFN30/260367-M	3.000
IFN30/260369-M	3.000

Plataforma de pesaje NFN

- Verificada

Código	Peso (kg)
NFN15/260719-M	1.500
NFN15/260720-M	3.000
NFN15/260721-M	1.500
NFN15/260722-M	3.000
NFN15/260723-M	1.500

Código	Peso (kg)
NFN15/260724-M	3.000
NFN15/260725-M	1.500
NFN15/260726-M	3.000
NFN15/260727-M	1.500
NFN15/260728-M	3.000

MANUPACK

MANUPACK SOLUTIONS, S.L.

974 120 130
645 905 794
manupack@manupacksl.com
www.manupacksl.com